MANUAL DE INSTRUÇÕES

CERTIFICADO DE GARANTIA

SGT-6120
CORTADOR DE CONCRETO ELÉTRICO
410 A 600MM - 5000W

CÓD.: 0702612000

SGT TOOLS
By SIGMA

WWW.SIGMATOOLS.COM.BR

LEIA, ENTENDA E SIGA TODAS AS INSTRUÇÕES E ALERTAS ANTES DE OPERAR ESSA FERRAMENTA. O NÃO CUMPRIMENTO DAS ADVERTÊNCIAS CONSTANTES NO MANUAL PODE RESULTAR EM PERIGO DE ACIDENTE. O EMPREGADOR DEVE DISPONIBILIZAR AS INFORMAÇÕES CONTIDAS NESTE MANUAL AO OPERADOR DO EQUIPAMENTO.

IDENTIFICAÇÃO DA EMPRESA
SIGMA TOOLS - Comércio de Máquinas, Equipamentos e Acessórios LTDA
Rua Matrix, 17 - Moinho Velho - Cotia - SP - CEP: 06714-360

1. INSTRUÇÕES

ATENÇÃO: LEIA TODOS OS AVISOS DE SEGURANÇA E TODAS AS INSTRUÇÕES.

O não cumprimento de todos os avisos e instruções listados abaixo pode resultar em choque elétrico, fogo e/ou em ferimento sério.

Prezado usuário: Este manual contém detalhes de instalação, funcionamento, operação e manutenção da **SGT-6120 - 220V - CORTADOR DE CONCRETO ELÉTRICO - 410 A 600MM - 5000W.** O termo "ferramenta" em todos os avisos listados abaixo referem-se a ferramenta alimentada através de seu cordão de alimentação ou a ferramenta operada a bateria (sem cordão).

ATENÇÃO: CASO ESTE EQUIPAMENTO APRESENTE ALGUMA NÃO CONFORMIDADE, ENCAMINHE-O PARA A ASSISTÊNCIA TÉCNICA AUTORIZADA SIGMA MAIS PRÓXIMA.

ATENÇÃO: AO UTILIZAR O CORTADOR DE CONCRETO, DEVEM SER SEGUIDAS AS PRECAUÇÕES BÁSICAS DE SEGURANÇA A FIM DE EVITAR RISCOS DE CHOQUE ELÉTRICO E ACIDENTES.

2. SÍMBOLOS E SEUS SIGNIFICADOS

Símbolos	Nome	Explicação
	Cuidado/ Atenção	Alerta de segurança (riscos de acidente), e atenção durante o uso.
	Leia o manual de operação / instruções	Leia o manual de operação / instrução antes de utilizar o equipamento.
	Eliminação de resíduos	Resíduos elétricos não devem ser descartados com resíduos residenciais comuns. Encaminhe estes resíduos para reciclagem.
	Utilize EPI (Equipamento de proteção Individual)	Utilize equipamento de proteção individual adequado para cada tido de trabalho.
	Classe isolação II	Dupla isolação.
	Risco de coque elétrico	Cuidado ao manusear risco de choque elétrico.
	Instruções de ligação elétrica	Seguir as instruções para a correta instalação da máquina.
	Uso em ambientes internos	Use o carregador da bateria em ambientes internos protegidos da chuva.
MÁX - 50°C	Proteger a bateria do calor	Não exponha a bateria a calor acima de 50°C.
	Proteger a bateria do fogo	Proteja a bateria do fogo, e jamais jogue-a no fogo, sob riscos de explosões.
	Não emergir a bateria	Mantenha a bateria protegida da umidade e jamais mergulhar ou descartar as baterias em rios, lagos, e em ambientes semelhantes.

3. INSTRUÇÕES DE SEGURANÇA

3.1. SEGURANÇA DA ÁREA DE TRABALHO



a) Mantenha a área de trabalho limpa e iluminada. As áreas desorganizadas e escuras são um convite aos acidentes.

b) Não opere ferramentas em atmosferas explosivas, como na presença de líquidos inflamáveis, gases ou poeira. As ferramentas criam faíscas que podem inflamar a poeira ou os vapores.

c) Mantenha crianças e visitantes afastados ao operar uma ferramenta. As distrações podem fazer você perder o controle.

3.2. SEGURANÇA ELÉTRICA



a) O plugue da ferramenta deve ser compatível com as tomadas. Nunca modifique o plugue. Não use nenhum plugue adaptador com as ferramentas aterradas. Os plugues sem modificações aliados a utilização de tomadas compatíveis reduzem o risco de choque elétrico.

b) Evite o contato do corpo com superfícies ligadas à terra ou aterradas tais como as tubulações, radiadores, fornos e refrigeradores.
Há um aumento no risco de choque elétrico se seu corpo for ligado à terra ou aterramento.

c) Não exponha a ferramentas à chuva ou às condições úmidas. A água entrando na ferramenta aumenta o risco de choque elétrico.

d) Não force o cordão de alimentação. Nunca use o cordão de alimentação para carregar, puxar ou o para desconectar a ferramenta da tomada. Mantenha o cabo elétrico longe do calor, óleo, bordas afiadas ou das partes em movimentos. Os cabos danificados ou emaranhados aumentam o risco de choque elétrico.

e) Ao operar uma ferramenta ao ar livre, use um cabo de extensão apropriado para o uso ao ar livre. O uso de um cabo apropriado ao ar livre reduz o risco de choque elétrico.

f) Se a operação de uma ferramenta em um local seguro não for possível, use alimentação protegida por um dispositivo de corrente residual (RCD). O uso de um RCD reduz o risco de choque elétrico. **NOTA:** O termo “dispositivo de corrente residual (RCD)” pode ser substituído pelo termo “interruptor do circuito de falha à terra (GFCI - ground fault circuit interrupter)” ou “disjuntor de fuga de corrente (ELCB - earth leakage circuit breaker)”.

g) Se a ferramenta apresentar excesso de faísca dentro da caixa do motor, desligue-a imediatamente e leve-a até uma assistência técnica autorizada mais próxima. Consulte a nossa rede de assistentes técnicos em nosso site: www.sigmatools.com.br.

Os valores das emissões de som determinados de acordo com EN60745-2-1. A vibração declarada foi medida de acordo com métodos padrões para comparar diferentes ferramentas de acordo com EN60745. Ambos, som e vibração tem um fator de incerteza K. Os valores totais declarados podem ser usados para avaliações preliminares de exposição.

ATENÇÃO: A emissão de vibração durante o uso efetivo da ferramenta pode diferir dos valores declarados dependendo das maneiras que a ferramenta for utilizada.

3.3. SEGURANÇA PESSOAL



a) Fique atento durante a realização do trabalho e use o bom senso ao operar uma ferramenta.
Não a utilize quando você estiver cansado ou sob a influência de drogas, álcool ou medicamentos. Um momento de desatenção pode resultar em grave acidente.
b) Sempre utilize EPIs, como óculos de segurança. Equipamentos de segurança, tais como: máscara contra a poeira, sapatos de segurança antiderrapantes, capacete de segurança ou protetor auricular, utilizados em condições apropriadas, reduzirão os riscos de ferimentos pessoais.
c) Evite a partida não intencional. Assegure que o interruptor está na posição desligada antes de conectar o plugue na tomada e/ou bateria, pegar ou carregar a ferramenta. Carregar as ferramentas com seu dedo no interruptor ou conectar as ferramentas que apresentam interruptor na posição "ligado" são convites a acidentes.
d) Não exceda o limite da ferramenta. Mantenha o apoio e o equilíbrio adequados durante o uso. Isto permite melhor controle da ferramenta em situações inesperadas.
e) Utilize roupas apropriadas para o trabalho. Não use roupas demasiadamente largas ou joias. Mantenha seus cabelos, roupas e luvas longe das peças móveis. Roupas folgadas, joias ou cabelos longos podem ser presos pelas partes em movimento.
f) Se os dispositivos são fornecidos com conexão para extração e coleta de pó, assegure que estes estão conectados e utilizados corretamente. O uso destes dispositivos pode reduzir riscos relacionados à poeira.
g) Use protetores auriculares. A exposição ao ruído pode causar perda auditiva.
h) Usar máscara contra pó e óculos de segurança e, dependendo da aplicação, protetor facial, luvas de segurança e avental capaz de bloquear fragmentos da peça de trabalho. O protetor ocular deve ser capaz de conter fragmentos arremessados gerados pelas várias operações. A máscara contra pó ou respirador deve ser capaz de filtrar as partículas geradas pela operação.
i) Segure a ferramenta pela superfície isolada de manuseio ao realizar uma operação onde o acessório de corte pode entrar em contato com a fiação não aparente. O contato do acessório de corte a um fio "vivo" pode tornar "vivas" as partes metálicas expostas da ferramenta e resultar ao operador um choque elétrico.

3.4. USO E CUIDADOS COM A FERRAMENTA

a) Não force a ferramenta. Utilize a ferramenta correta para cada aplicação. Desta forma, o trabalho será melhor realizado e com mais segurança, de acordo com a função e capacidades para a qual foi projetada.
b) Não use a ferramenta se o interruptor não ligar e desligar. Qualquer ferramenta que não pode ser controlada com o interruptor é perigosa e deve ser reparada.
c) Desconecte o plugue da tomada antes de fazer qualquer tipo de ajuste, mudança de acessórios ou armazenamento de ferramentas. Tais medidas de segurança preventivas reduzem o risco de se ligar a ferramenta acidentalmente.
d) Guarde as ferramentas fora do alcance das crianças e não permita que pessoas não familiarizadas com a ferramenta ou com estas instruções operem a ferramenta. As ferramentas são perigosas nas mãos de usuários não treinados.
e) Para a manutenção da ferramenta, verifique o desalinhamento ou coesão das partes móveis, rachaduras e qualquer outra condição que possa afetar a operação. Se danificada, a ferramenta deve ser reparada antes do uso. Muitos acidentes são causados pela inadequada manutenção das ferramentas. Para manutenções encaminhe a ferramenta a uma assistência técnica autorizada. Consulte nossa rede de assistentes técnicos autorizados em nosso site: www.sigmatools.com.br.
f) Use a ferramenta, acessórios, entre outras partes que a compõem, de acordo com as instruções e da maneira designada para o tipo particular da ferramenta, levando em consideração as condições e o trabalho a ser desempenhado. O uso da ferramenta em operações diferentes das designadas podem resultar em situações de risco.

g) Cuide da ferramenta mantendo-a sempre limpa. Siga corretamente as instruções de lubrificação e troca de acessórios. Inspecione o cordão elétrico periodicamente, assim como as escovas de carvão. Caso seja necessária a troca, procure uma assistência técnica autorizada em nosso site: www.sigmatools.com.br. Mantenha os pontos onde o operador segura a ferramenta sempre limpos, secos e livres de óleo ou graxa.
h) Nunca substitua peças ou partes pessoalmente e nem peça a outra pessoa para fazê-lo. Leve sempre a ferramenta a uma assistência técnica autorizada mais próxima: www.sigmatools.com.br.
i) Utilize somente partes, peças e acessórios originais.

INFORMAÇÕES TÉCNICAS			
Velocidade nominal	3000 r/min	**Voltagem**	220V
Diâmetro do disco	410 a 600mm	**Profundidade máxima de corte**	300-500mm
Potência	5000W		

4. DESCRIÇÃO DO PRODUTO

Este equipamento foi projetado para realizar cortes precisos em superfícies de concreto com profundidade máxima de 500mm.
Equipada com lâminas de alta resistência, que auxilia a abertura de lajes, paredes e pisos, além de facilitar o ajuste de dimensões durante a construção e reforma.

6. SISTEMA DE REFRIGERAÇÃO (BOMBA DE ÁGUA)

O equipamento deve operar obrigatoriamente com sistema de refrigeração por água em funcionamento.
A utilização da água é essencial para:
- Reduzir a temperatura do disco
- Minimizar a formação de poeira
- Aumentar a vida útil do disco e do equipamento

IMPORTANTE
Nunca utilize o equipamento sem água Verifique o fluxo antes de iniciar o corte Em caso de falha no fornecimento de água, desligue imediatamente

7. VERIFICAÇÃO ANTES DO USO

Antes de iniciar a operação, verifique:
- Fixação correta do disco
- Aperto dos parafusos e componentes
- Funcionamento da bomba de água
- Integridade do cabo elétrico
- Ausência de obstruções na área de corte

8. INSTRUÇÕES DE USO

8.1. VERIFICAÇÃO DA TENSÃO ELÉTRICA

Antes de conectar o equipamento, verifique se a tensão da rede elétrica é compatível com a indicada na placa da ferramenta.
O uso em tensão incorreta pode causar danos ao equipamento e comprometer o desempenho.

8.2. INSTALAÇÃO DO DISCO DE CORTE

Antes de qualquer ajuste, desconecte o equipamento da rede elétrica.
Utilize luvas de proteção durante o procedimento.

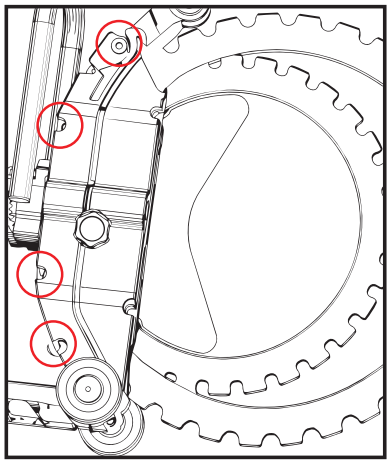

1. Afrouxe as quatro porcas da tampa superior.

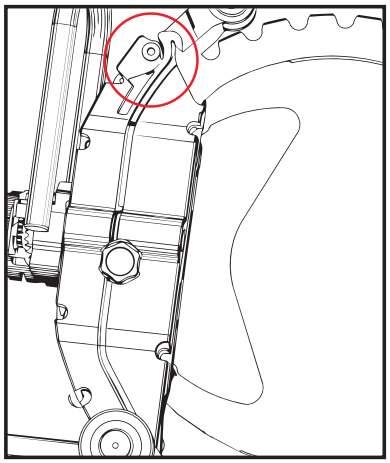

2. Instale o disco no eixo e aperte o sistema de fixação.

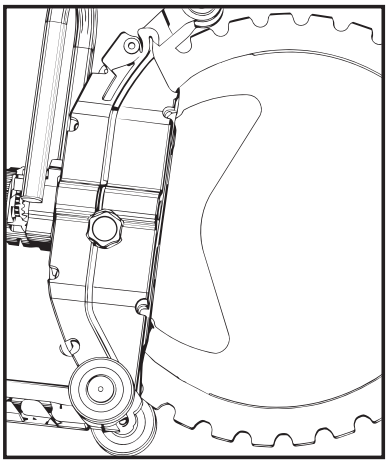

3. Recoloque a tampa superior e ajuste o botão de pressão até que o disco gire livremente.

Certifique-se de que o disco esteja corretamente instalado, alinhado e em perfeitas condições antes do uso.

8.3. INÍCIO DA OPERAÇÃO

Segure a ferramenta com firmeza, utilizando ambas as mãos para melhor controle.
Ligue o equipamento e aguarde até que o disco atinja a rotação máxima antes de iniciar o corte.

8.4. EXECUÇÃO DO CORTE

Posicione o disco sobre a superfície e realize o corte com movimentos suaves e contínuos.
Mantenha o avanço constante, sem inclinar a ferramenta.

Evite aplicar força excessiva, permitindo que o disco faça o trabalho.

8.5. FINALIZAÇÃO DO TRABALHO

Desligue a ferramenta após concluir o corte e aguarde a parada total do disco.

Não retire o equipamento da superfície enquanto o disco ainda estiver girando.

9. LIMPEZA E MANUTENÇÃO

Sempre desconecte o equipamento antes de qualquer manutenção.

- Mantenha o equipamento limpo e livre de poeira.
- Limpe com pano seco ou levemente umedecido.
- Não utilize solventes agressivos.
- Verifique regularmente parafusos e fixações.
- Substitua discos desgastados.
- Mantenha as entradas de ventilação desobstruídas.

10. ARMAZENAMENTO

- Armazene em local seco e limpo.
- Evite umidade e exposição ao sol.
- Proteja contra impactos e quedas.

11. POSSÍVEIS PROBLEMAS

Baixo desempenho:

- Disco desgastado
- Pressão excessiva no corte

Vibração excessiva:

- Disco mal instalado
- Fixação frouxa

Superaquecimento:

- Uso contínuo sem pausa
- Ventilação obstruída

Documentação Completa do Produto

Aponte a câmera para o QR Code e consulte informativos e vistas explodidas Atualizadas.

CERTIFICADO DE GARANTIA

Empresa compradora: _____

Comprador: _____

Endereço completo: _____

_____

Nome do vendedor: _____

Empresa vendedora: _____

Data da nota fiscal: ___/___/___ Nota fiscal: _____

Nome do equipamento: _____

Nº de série do equipamento: _____

OBSERVAÇÕES SOBRE GARANTIA

PRESCRIÇÕES DE GARANTIA

Esta ferramenta é garantida contra eventuais defeitos de montagem ou fabricação, desde que devidamente comprovados por nosso departamento técnico.
Esta garantia é válida por 6 meses, contados a partir da data de venda ao usuário, sendo 3 meses o prazo de garantia legal (Código de Defesa do Consumidor) e mais 3 meses concedidos por esta empresa.
Dentro do período de garantia, os componentes ou peças que comprovadamente apresentarem defeitos de fabricação, serão consertados ou (conforme o caso) substituídos gratuitamente por qualquer Assistência Autorizada contra a apresentação do "Certificado de Garantia".

NÃO ESTÃO INCLUÍDOS NA GARANTIA

Os defeitos originados de:
- Uso inadequado da ferramenta ou em desacordo com o manual de instruções;
- Instalações elétricas deficientes;
- Desgaste natural;
- Desgaste oriundo de intervalos muito longos entre as manutenções;
- Estocagem incorreta, influência do clima etc.

CESSA A GARANTIA

- Se o produto for modificado ou aberto por terceiros; se tiverem sido montadas peças fabricadas por terceiros; ou ainda, se o produto, tiver sido consertado por pessoas não autorizadas.
- Se o equipamento for aberto enquanto ainda se encontrar em período de garantia.
- Se ocorrerem danos por acidentes (quedas, batidas, etc), maus tratos ou uso da ferramenta fora das aplicações para as quais foi projetada.