MXT-0511B

CHAVE CATRACA 1/2"

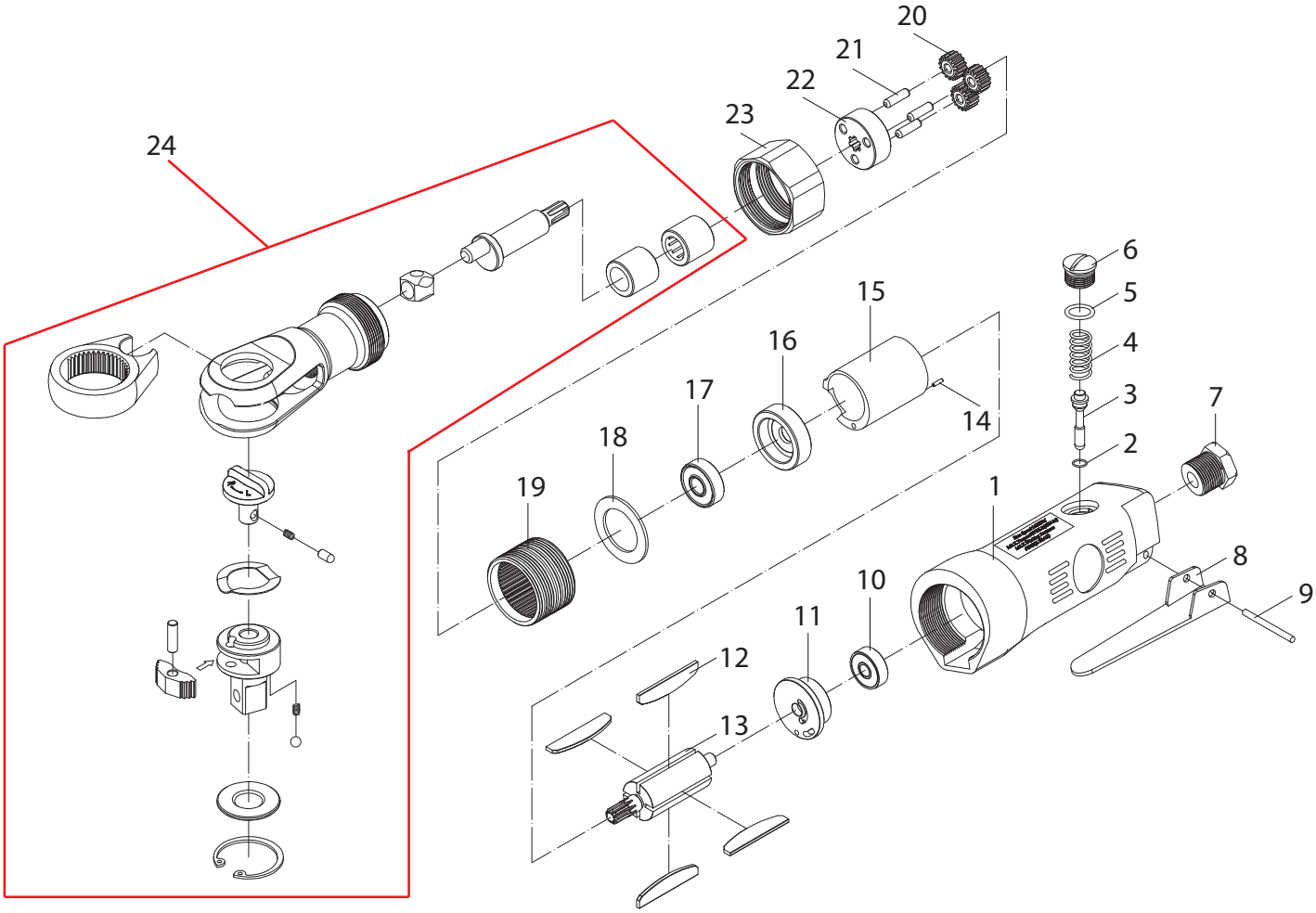

Item	Código	Descrição
1	0752051101	CARCACA PARA MXT-0511B
2	0752051102	O-RING (PECA 02) PARA MXT-0511B
3	0752051103	VALVULA PARA MXT-0511B
4	0752051104	MOLA DA VALVULA PARA MXT-0511B
5	0752051105	O-RING (PECA 05) PARA MXT-0511B
6	0752051106	TAMPAO PARA MXT-0511B
7	0752051107	ENTRADA DE AR PARA MXT-0511B
8	0752051108	GATILHO PARA MXT-0511B
9	0752051109	PINO DO GATILHO PARA MXT-0511B
10	0752051110	ROLAMENTO (PECA 10) PARA MXT-0511B
11	0752051111	PLACA TRASEIRA PARA MXT-0511B
12	0752051112	LAMINA DO ROTOR PARA MXT-0511B (X4)

Item	Código	Descrição
13	0752051113	ROTOR PARA MXT-0511B
14	0752051114	PINO (PECA 14) PARA MXT-0511B
15	0752051115	CILINDRO PARA MXT-0511B
16	0752051116	PLACA DIANTEIRA PARA MXT-0511B
17	0752051117	ROLAMENTO (PECA 17) PARA MXT-0511B
18	0752051118	ESPACADOR (PECA 18) PARA MXT-0511B
19	0752051119	CAMISA ROSCADA PARA MXT-0511B
20	0752051120	ENGRENAGEM PARA MXT-0511B (X3)
22	0752051122	REDUTOR PARA MXT-0511B
23	0752051123	PORCA INTERMEDIARIA PARA MXT-0511B
24	0752051124	KIT SISTEMA DE CATRACA PARA MXT-0511B