SGT-0314 - 3/16 - 5MM - LIXADEIRA ORBITAL 5" C/ ASPIRAÇÃO
SGT-0315 - 3/16 - 5MM - LIXADEIRA ORBITAL 6" C/ ASPIRAÇÃO

As peças em vermelho compõe a ferramenta modelo:
SGT-0314 - Lixadeira Orbital 5" c/ aspiração.

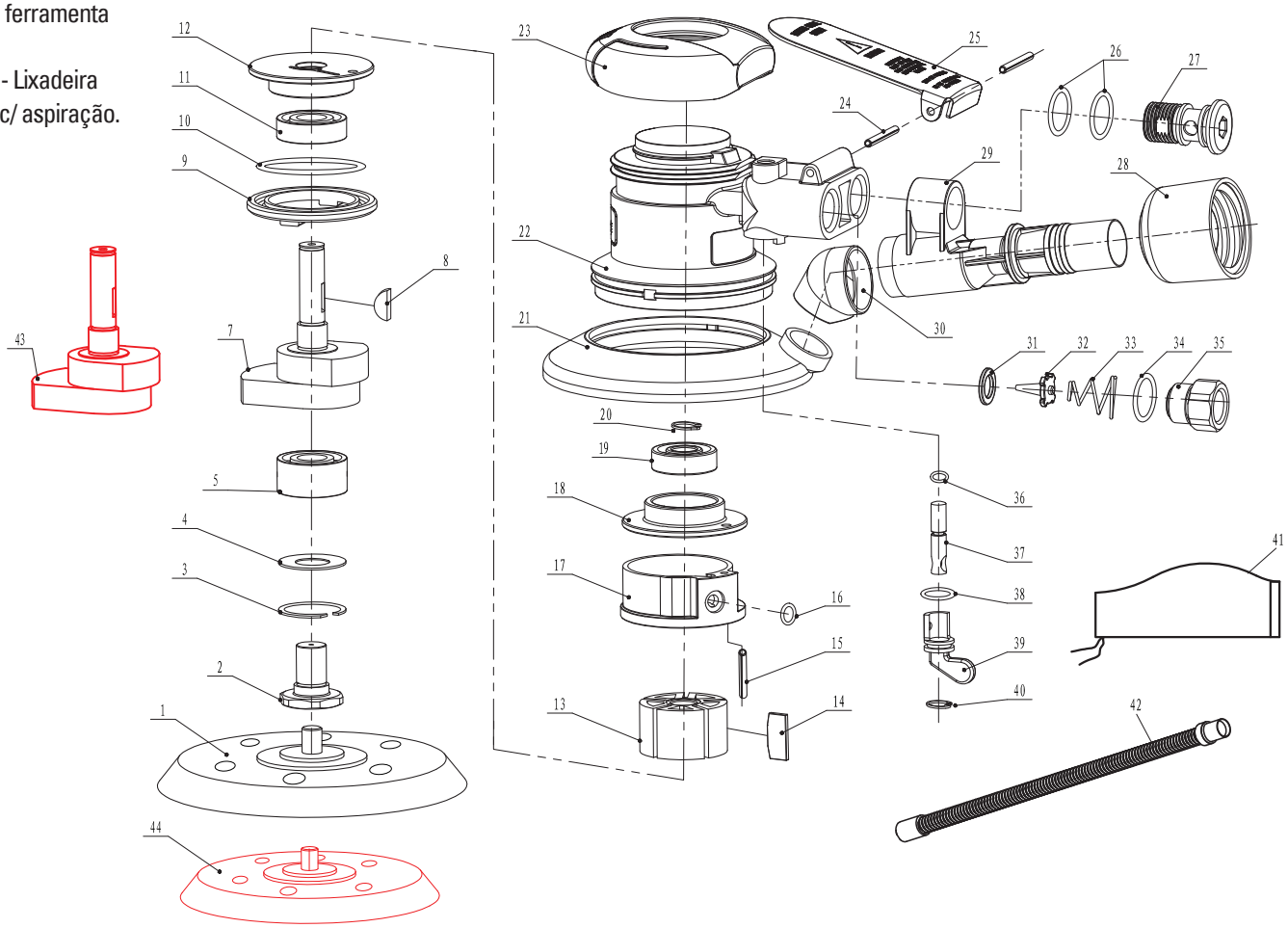

Nº	Código	Descrição
1.1	0752013641	DISCO VELCRADO 6" SEM FUROS
2	0751031502	ASSENTO DO ROLAMENTO - SGT-0315
3	0751031503	ANEL ELÁSTICO - SGT-0315
4	0751031504	ARRUELA - SGT-0315
5	0754432009	ROLAMENTO 5001-RS
7.1	0751031545	EIXO EXCENTRICO 3/32" 2.5MM - SGT-0315-SA
8	0751031508	CHAVETA - SGT-0315
9	0751031509	ANEL TRAVA - SGT-0315
10	0751031510	O'RING 37,5X2,53 - SGT-0315
11	07506001ZZ	ROLAMENTO 6001-ZZ
12	0751031512	PLACA DIANTEIRA - SGT-0315
13	0751031513	ROTOR - SGT-0315
14	0751031514	PALETAS (4PCS) - SGT-0315
15	0751031515	PINO 3X28 - SGT-0315
16	0751031516	O'RING 6X2 - SGT-0315
17	0751031517	CILINDRO - SGT-0315
18	0751031518	PLACA TRASEIRA - SGT-0315
19	07506000ZZ	ROLAMENTO 6000-ZZ
20	0751031520	ANEL DE RETENÇÃO - SGT-0315

Nº	Código	Descrição
21.1	07510315211	CAPA DO DISCO - SGT-0315-SA
22	0751031522	CARCAÇA - SGT-0315
23	0751031523	CAPA DA CARCAÇA - SGT-0315
24	0751031525	GATILHO - SGT-0315
25	0751031524	PINO 3X20 - SGT-0315
26.1	07510315261	SILENCIADOR - SGT-0315-SA
27.1	07510315271	ARRUELA DO SILENCIADOR - SGT-0315-SA
28.1	07510315281	JUNTA DO SILENCIADOR - SGT-0315-SA
29	0751031535	ENTRADA DE AR - SGT-0315
30	0751031534	O'RING 11,5X1,8 - SGT-0315
31	0751031533	MOLA - SGT-0315
32	0751031532	PINO REVERSO - SGT-0315
33	0751031531	PLUGUE DO INTERRUPTOR - SGT-0315
34	0751031536	O'RING 4.2X1 - SGT-0315
35	0751031537	HASTE DO INTERRUPTOR - SGT-0315
36	0751031538	O'RING 8,6X1,5 - SGT-0315
37	0751031539	BOTÃO DE AJUSTE - SGT-0315
38	0751031540	ANEL DE ELÁSTICA - SGT-0315