SGT-0567
CHAVE DE IMPACTO 1" LONGA (349kgf.m)

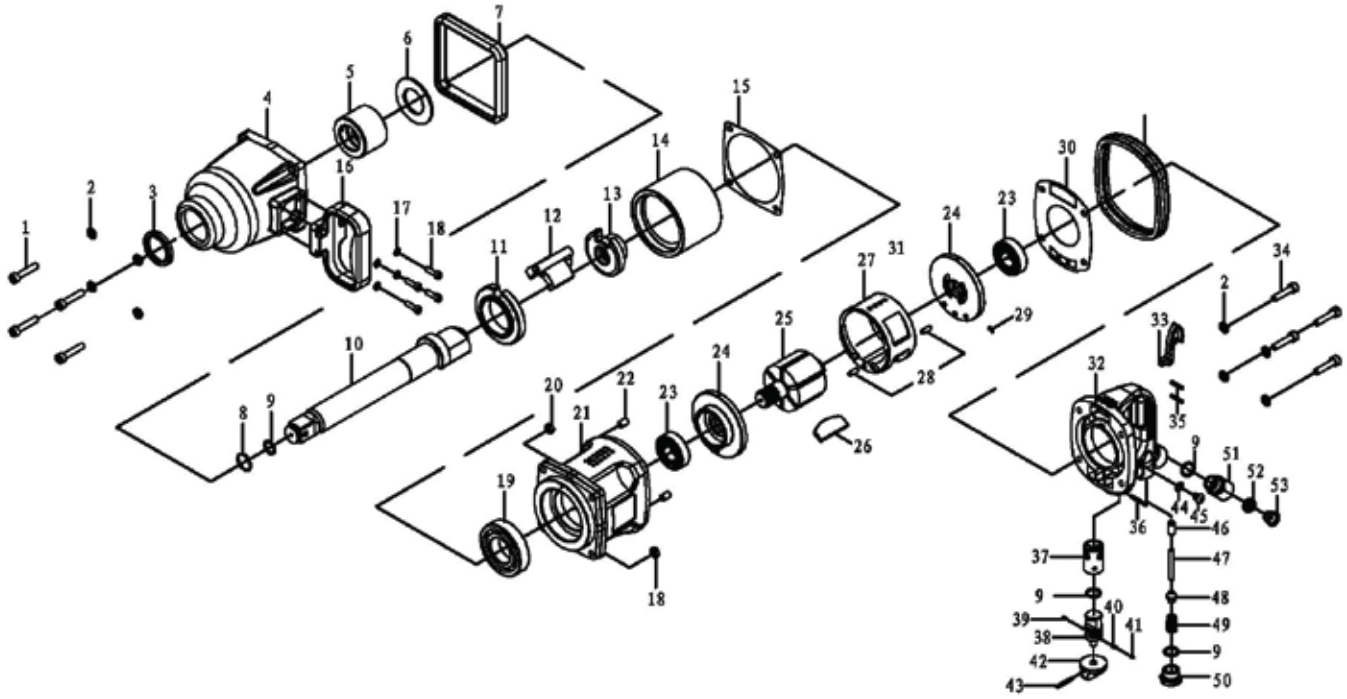

Item	Código	Descrição	Qtd.
1	07 51 0567 01	PARAFUSO	4
2	07 51 0567 02	ARRUELA DE PRESSÃO	8
3	07 51 0567 03	VEDAÇÃO	1
4	07 51 0567 04	CARCAÇA DO MARTELO	1
5	07 51 0567 05	BUCHA DA BIGORNA	1
6	07 51 0567 06	ESPAÇADOR	1
7	07 51 0567 07	PROTEÇÃO DE BORRACHA	1
8	07 51 0567 08	ANEL TRAVA	1
9	07 51 0567 09	O-RING	4
10	07 51 0567 10	BIGORNA	1
11	07 51 0567 11	BUCHA	1
12	07 51 0567 12	MARTELO	1
13	07 51 0567 13	CAME	1
14	07 51 0567 14	CILINDRO	1
15	07 51 0567 15	JUNTA DE VEDAÇÃO	1
16	07 51 0567 16	MANÍPULO	1
17	07 51 0567 17	ARRUELA DE PRESSÃO	4
18	07 51 0567 18	PARAFUSO	4
19	07 51 0567 19	ROLAMENTO	1
20	07 51 0567 20	PORCA DE FIXAÇÃO	4
21	07 51 0567 21	CARCAÇA	1
22	07 51 0567 22	BUCHA	4
23	07 51 0567 23	ROLAMENTO 6205	2
24	07 51 0567 24	TAMPA DIANTEIRA	2
25	07 51 0567 25	ROTOR	1
26	07 51 0567 26	PALHETAS	6

Item	Código	Descrição	Qtd.
27	07 51 0567 27	CILINDRO	1
28	07 51 0567 28	PINO ELASTICO	2
29	07 51 0567 29	PINO ELASTICO	1
30	07 51 0567 30	JUNTA DE VEDAÇÃO	1
31	07 51 0567 31	PROTEÇÃO DE BORRACHA	1
32	07 51 0567 32	MANÍPULO TRASEIRO	1
33	07 51 0567 33	GATILHO	1
34	07 51 0567 34	PARAFUSO	4
35	07 51 0567 35	PINO ELASTICO	2
36	07 51 0567 36	PINO ELASTICO	1
37	07 51 0567 37	BUCHA	1
38	07 51 0567 38	VALVULA DE REVERSÃO	1
39	07 51 0567 39	PINO ELASTICO	1
40	07 51 0567 40	MOLA DA VALVULA	1
41	07 51 0567 41	ESFERA METÁLICA	1
42	07 51 0567 42	BOTÃO DE REVERSÃO	1
43	07 51 0567 43	PINO ELASTICO	1
44	07 51 0567 44	O-RING	1
45	07 51 0567 45	PARAFUSO	1
46	07 51 0567 46	BUCHA DA VALVULA	1
47	07 51 0567 47	HASTE DA VALVULA	1
48	07 51 0567 48	VALVULA	1
49	07 51 0567 49	MOLA DA VALVULA	1
50	07 51 0567 50	PARAFUSO DE AJUSTE	1
51	07 51 0567 51	ENTRADA DE AR	1
52	07 51 0567 52	FILTRO	1

Item	Código	Descrição	Qtd.
53	07 51 0567 53	TAMPA DE VEDAÇÃO	1