SGT-5160
LIXADEIRA/POLITRIZ 5” E 7” - 1520W - THE MONSTER

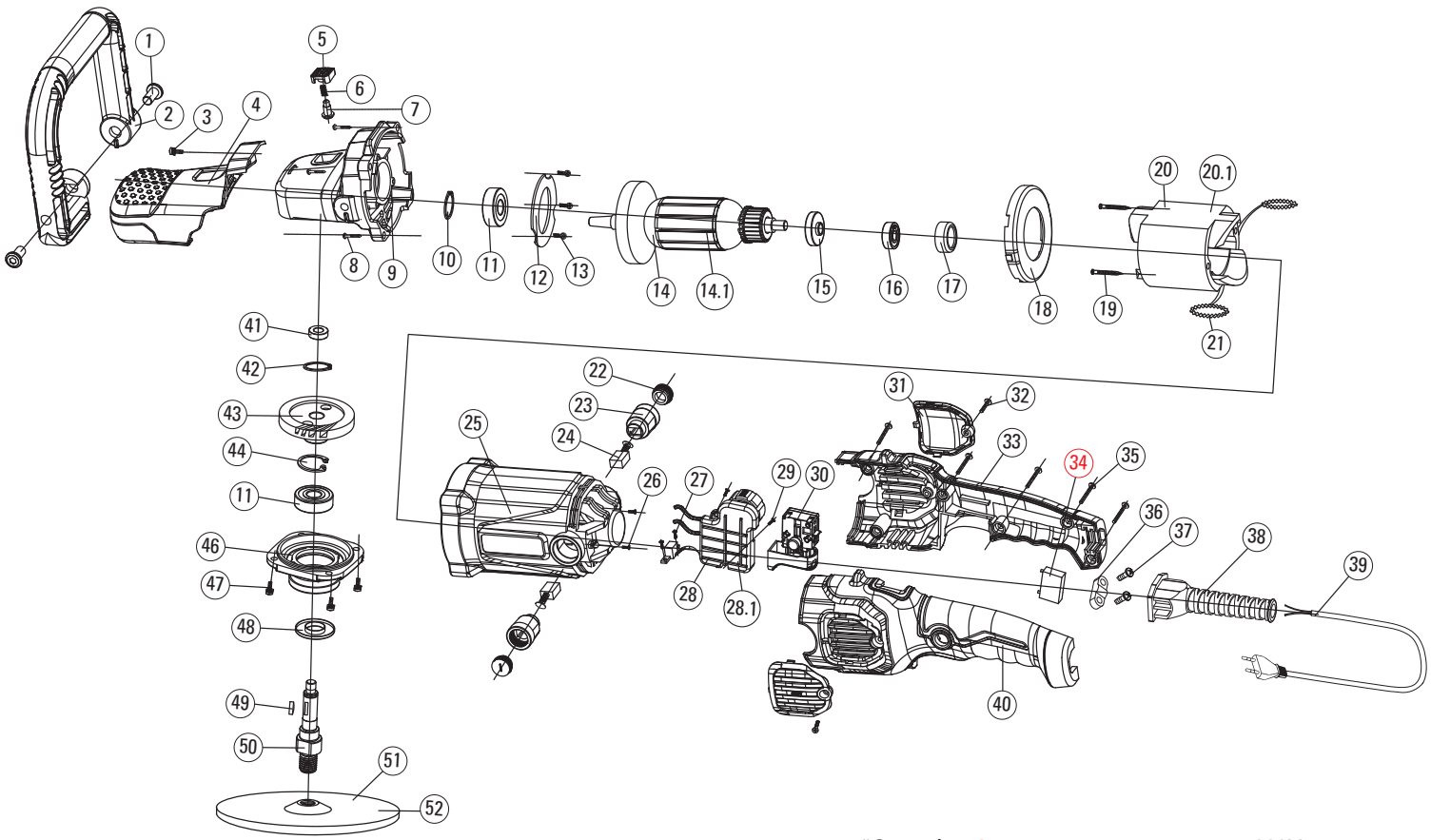

*Capacitor 34# somente para a versão 220V

Nº	Código	Descrição
1	0754516001	PARAFUSO M8X16 - SGT-5160
2	0754516002	EMPUNHADURA TIPO D - SGT-5160
3	0754516003	PARAFUSO M5x12 - SGT-5160
4	0754516004	CARCACA FRONTAL - SGT-5160
5	0754516005	BOTAO DA TRAVA - SGT-5160
6	0754516006	MOLA DO BOTAO - SGT-5160
7	0754516007	PINO TRAVA - SGT-5160
8	0754516008	PARAFUSO 5x25 - SGT-5160
9	0754516009	CAIXA DE ENGRENAGEM - SGT-5160
10	0754516010	ANEL TRAVA (PC.10) - SGT-5160
11	07506201RS	ROLAMENTO 6201RS - SGT-5160
12	0754516012	TAMPA DO ROLAMENTO - SGT-5160
13	0754516013	PARAFUSO M4x8 - SGT-5160
14	0754516014	INDUZIDO 220V - SGT-5160
14.1	07545160141	INDUZIDO 127V - SGT-5160
15	0754516015	ANEL MAGNETICO - SGT-5160
16	07500608ZZ	ROLAMENTO 608ZZ - SGT-5160
17	0754516017	SUPORTE DO ROLAMENTO - SGT-5160
18	0754516018	DEFLETOR - SGT-5160
19	0754516019	PARAFUSO 4x70 - SGT-5160
20	0754516020	ESTATOR 127V - SGT-5160
20.1	07545160201	ESTATOR 220V - SGT-5160
21	0754516021	MOLA DE TENSAO - SGT-5160
22	0754516022	TAMPA DA PORTA ESCOVAS - SGT-5160
23	0754516023	PORTA ESCOVAS - SGT-5160
24	0754513507	ESCOVA DE CARVAO - SGT-5160
25	0754516025	CARCACA DO MOTOR - SGT-5160

Nº	Código	Descrição
26	0754516026	PARAFUSO 3x10 - SGT-5160
27	0754516027	PARAFUSO 3x8 - SGT-5160
28	0754516028	CONTROLADOR DE VELOCIDADE 220V - SGT-5160
28.1	07545160281	CONTROLADOR DE VELOCIDADE 127V - SGT-5160
29	0754516029	PARAFUSO 4x8 - SGT-5160
30	0754516030	GATILHO ACIONADOR - SGT-5160
31	0754516031	GRADE DA ESCOVA DE CARVAO - SGT-5160
32	0754516032	PARAFUSO DA GRADE 4x12 - SGT-5160
33	0754516033	CARCACA DIREITA - SGT-5160
34	0754516034	CAPACITOR 220V - SGT-5160
35	0754516035	PARAFUSO 4x16 - SGT-5160
36	0754516036	FIXADOR DO CABO DE ENERGIA - SGT-5160
37	0754516037	PARAFUSO 4X14 - SGT-5160
38	0754516038	PROTETOR DO CABO DE ENERGIA - SGT-5160
39	0754516039	CABO DE ENERGIA - SGT-5160
40	0754516040	CARCACA ESQUERDA - SGT-5160
41	07500688ZZ	ROLAMENTO 688ZZ - SGT-5160
42	0754516042	ARRUELA - SGT-5160
43	0754516043	ENGRENAGEM MAIOR - SGT-5160
44	0754516044	ANEL TRAVA - SGT-5160
46	0754516046	TAMPA DE FECHAMENTO - SGT-5160
47	0754516047	PARAFUSO M5X16 - SGT-5160
48	0754516048	TAMPA DE PROTECAO CONTRA PO - SGT-5160
49	0754516049	CHAVETA - SGT-5160
50	0754516050	EIXO DE TRABALHO M14 - SGT-5160
51	0752013668	SUPORTE VELCRADO M14 - 5"
52	0752013672	SUPORTE VELCRADO M14 - 7"