SGT-6120
CORTADOR DE CONCRETO ELÉTRICO
410 A 600MM - 5000W

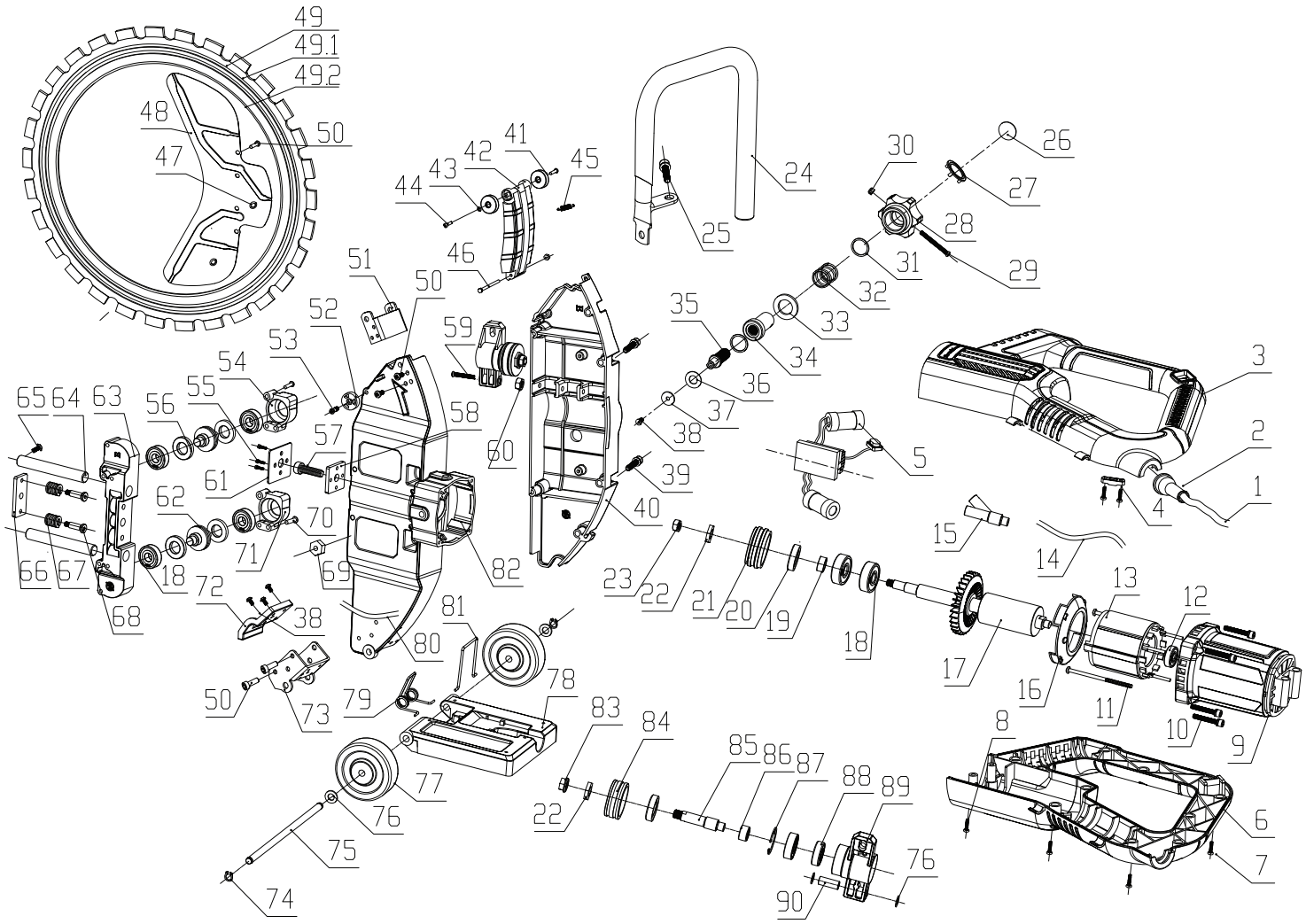

Nº	Código	Descrição
1	0754612001	CABO DE ENERGIA - SGT-6120
2	0754612002	PROTETOR DO CABO DE ENERGIA - SGT-6120
3	0754612003	CARCACA DO MOTOR ESQUERDO - SGT-6120
4	0754612004	FIXADOR DO CABO DE ENERGIA - SGT-6120
5	0754612005	CONJUNTO DE ACIONAMENTO E CONTROLE DO MOTOR - SGT-6120
6	0754612006	CARCACA DO MOTOR DIREITO - SGT-6120
7	0754612007	PARAFUSOS DA CARCACA - ST 1X1 - SGT-6120
8	0754612008	PARAFUSOS DA CARCACA - ST 2X2 - SGT-6120
9	0754612009	CARCACA DO MOTOR - SGT-6120
10	0754612010	PARAFUSO ALLEN 1X1 - SGT-6120
11	0754612011	PARAFUSOS DE FIXACAO DO ESTATOR - SGT-6120
12	0754612012	ROLAMENTO - SGT-6120
13	0754612013	ESTATOR - SGT-6120
14	0754612014	MANGUEIRA DE AGUA - SGT-6120
15	0754612015	CONECTOR Y DA AGUA - SGT-6120
16	0754612016	DEFLETOR DO ESTATOR - SGT-6120
17	0754612017	ROTOR - SGT-6120
18	0754612018	ROLAMENTO (PC.18) - SGT-6120
19	0754612019	BUCHA DE ACO - SGT-6120
20	0754612020	RETENTOR - SGT-6120
21	0754612021	RODA DE TRACAO - SGT-6120
22	0754612022	ARRUELA DE ACO - SGT-6120
23	0754612023	PORCA DE FIXACAO DA RODA DE TRACAO - SGT-6120
24	0754612024	ALCA - SGT-6120
25	0754612025	PARAFUSO DA ALCA - SGT-6120
26	0754612026	ACABAMENTO - SGT-6120
27	0754612027	TRAVA - SGT-6120
28	0754612028	MANOPLA DE AJUSTE - SGT-6120
29	0754612029	PARAFUSO DE FIXACAO DA MANOPLA - SGT-6120
30	0754612030	PORCA DO PARAFUSO DE FIXACAO DA MANOPLA - SGT-6120
31	0754612031	ARRUELA - SGT-6120

Nº	Código	Descrição
32	0754612032	MOLA DA MANOPLA - SGT-6120
33	0754612033	ARRUELA DE ASSENTO DA MOLA - SGT-6120
34	0754612034	EXTERNO DO REGULADOR - SGT-6120
35	0754612035	INTERNO DO REGULADOR - SGT-6120
36	0754612036	ARRUELA DA BASE - SGT-6120
37	0754612037	ARRUELA DE FECHAMENTO - SGT-6120
38	0754612038	PARAFUSO - SGT-6120
39	0754612039	PARAFUSO ALLEN M1X1 - SGT-6120
40	0754612040	TAMPA DE PROTECAO - SGT-6120
41	0754612041	RODIZIO DA PROTECAO SUPERIOR - SGT-6120
42	0754612042	PROTECAO SUPERIOR - SGT-6120
43	0754612043	BUCHA DE ACO (PC.43) - SGT-6120
44	0754612044	PARAFUSO DE FIXACAO DO RODIZIO DA PROTECAO - SGT-6120
45	0754612045	MOLA DA PROTECAO SUPERIOR - SGT-6120
46	0754612046	PARAFUSO DE PROTECAO SUPERIOR - SGT-6120
47	0754612047	PROTETOR DO DISCO - SGT-6120
48	0754612048	GUIA DO DISCO - SGT-6120
49	0301612001	DISCO DE CORTE 410MM - SGT-6120
49.1	0301612002	DISCO DE CORTE 520MM - SGT-6120
49.2	0301612003	DISCO DE CORTE 600MM - SGT-6120
50	0754612050	PARAFUSO DO FIXADOR DE PROTECAO SUP. - SGT-6120
51	0754612051	FIXADOR DE PROTECAO SUPERIOR - SGT-6120
52	0754612052	RODIZIO SUPERIOR DA CARCACA FRONTAL - SGT-6120
53	0754612053	PARAFUSO DO RODIZIO SUPERIOR - SGT-6120
54	0754612054	TAMPA SUPERIOR DO CONJ. FIXACAO DO DISCO - SGT-6120
55	0754612055	PARAFUSO DA PLACA DE FIXACAO - SGT-6120
56	0754612056	ESPACADOR - SGT-6120
57	0754612057	PARAFUSO DE AJUSTE - SGT-6120
58	0754612058	PLACA DE FIXACAO DO REGULADOR - SGT-6120
59	0754612059	CONJUNTO RETENTOR DE PRESSAO - SGT-6120
60	0754612060	PORCA DO PARAFUSO DO CONJ. RETENTOR - SGT-6120

Nº	Código	Descrição
61	0754612061	ROLAMENTO (PC.61) - SGT-6120
62	0754612062	RODA GUIA DO DISCO - SGT-6120
63	0754612063	TRAVESSA DO CONJUNTO REGULADOR DO DISCO - SGT-6120
64	0754612064	EIXO DESLIZANTE - SGT-6120
65	0754612065	PARAFUSO DO EIXO DESLIZANTE - SGT-6120
66	0754612066	PLACA REGULADORA - SGT-6120
67	0754612067	MOLA DA PLACA REGULADORA - SGT-6120
68	0754612068	PINO DA MOLA DA PLACA REGULADORA - SGT-6120
69	0754612069	PORCA - SGT-6120
70	0754612070	PARAFUSO DE FIXACAO DA TAMPA SUP. E INF. - SGT-6120
71	0754612071	TAMPA INFERIOR DO CONJ. FIXACAO DO DISCO - SGT-6120
72	0754612072	DEFLETOR DE AGUA - SGT-6120
73	0754612073	FIXADOR DE PROTECAO INFERIOR - SGT-6120
74	0754612074	ANEL TRAVA - SGT-6120
75	0754612075	PINO DE FIXACAO DO RODIZIO MAIOR - SGT-6120
76	0754612076	ARRUELA DO RODIZIO - SGT-6120
77	0754612077	RODIZIO MAIOR - SGT-6120
78	0754612078	BASE FIXADORA DOS RODIZIOS - SGT-6120
79	0754612079	MOLA DA BASE - SGT-6120
80	0754612080	MANGUEIRA DE AGUA (PC.80) - SGT-6120
81	0754612081	FIXADOR TIPO U - SGT-6120
82	0754612082	CARCACA FRONTAL COM PROTECAO - SGT-6120
83	0754612083	PORCA DO RETENTOR DE PRESSAO - SGT-6120
84	0754612084	RODA DO RETENTOR DE PRESSAO - SGT-6120
85	0754612085	EIXO DO RETENTOR DE PRESSAO - SGT-6120
86	0754612086	ESPACADOR (PC.86) - SGT-6120
87	0754612087	ANEL TRAVA (PC.87) - SGT-6120
88	0754612088	ROLAMENTOS DO RETENTOR DE PRESSAO - SGT-6120
89	0754612089	RETENTOR DE PRESSAO - SGT-6120
90	0754612090	PINO DO RETENTOR DE PRESSAO - SGT-6120