SGT-7510 (MODELO 2023)
CHAVE DE IMPACTO À BATERIA

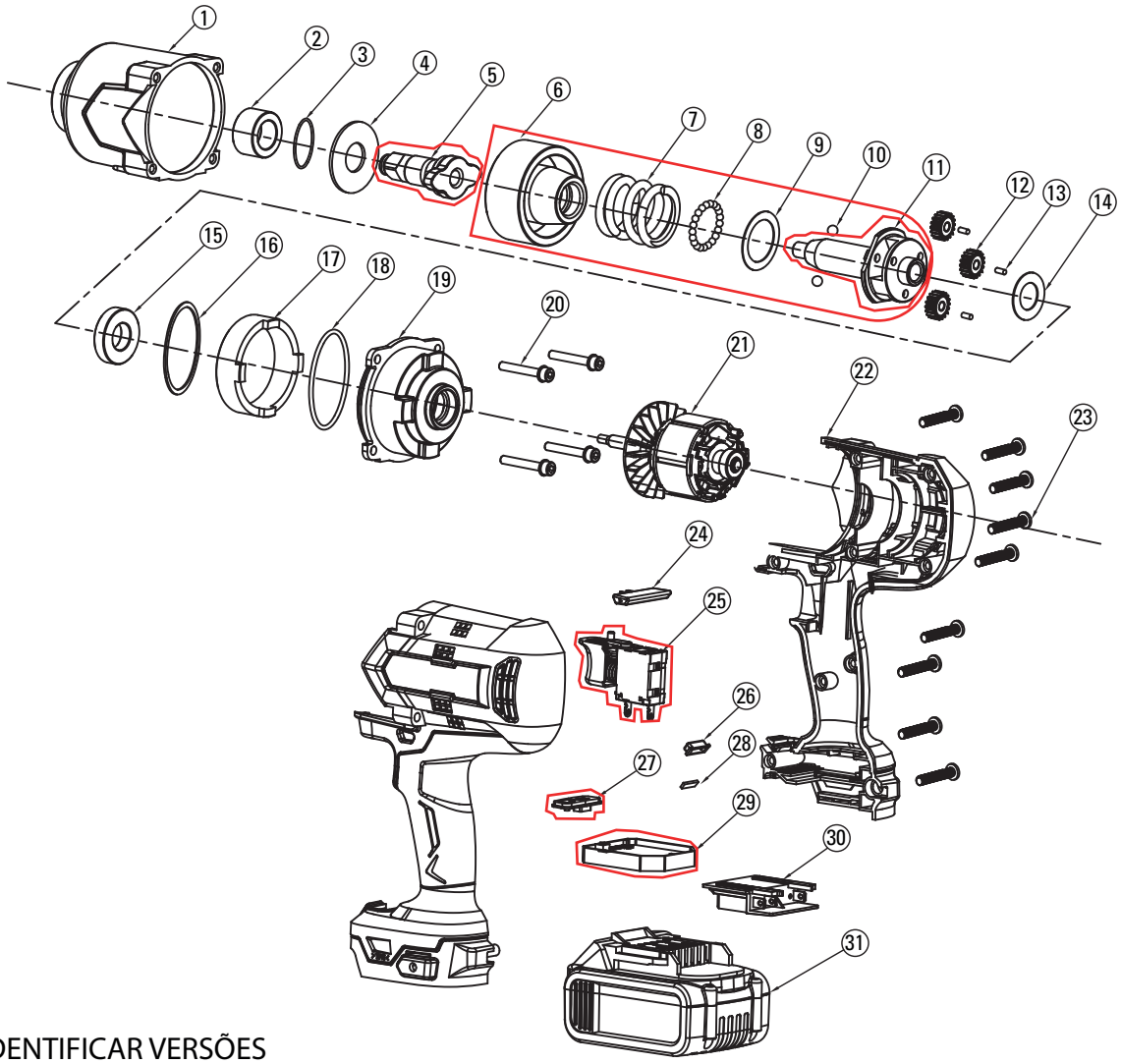

COMO IDENTIFICAR VERSÕES

MODELO 2023		
BATERIA	POSSUI PARADA AUTOMÁTICA	CARREGADOR
Led indicador de carga lateral	SELETOR SOLTA-PARA	PINOS NA VERTICAL

MODELO 2022		
BATERIA	NÃO POSSUI PARADA AUTOMÁTICA	CARREGADOR
Led indicador de carga traseiro	NÃO POSSUI	PINOS NA HORIZONTAL

Nº	Código	Descrição
1_4	0757751001	CARCACA FRONTAL
5	07577510A05	BIGORNA - SGT-7510
6_11	07577510A11	CAIXA DE IMPACTO - SGT-7510
12	0757751012	ENGRENAGEM
13	0757751013	PINO DA ENGRENAGEM
14	0757751014	ARRUELA ESPACADORA (PC14)
15	0757751015	ANEL ENGRENAGEM
16	0757751016	ANEL ELASTICO
17	0757751017	ANEL DA CARCACA
18	0757751018	ANEL DE VEDACAO (PC18)
19	0757751019	SUPORTE DO MOTOR
20	0757751020	PARAFUSO DE FIXACAO

Nº	Código	Descrição
21	0757751021	MOTOR BRUSHLESS
22	0757751022	CARCACA
23	0757751023	PARAFUSOS DA CARCACA
24	0757751024	BOTAO SELETOR DE SENTIDO
25	07577510A25	GATILHO ACIONADOR - SGT-7510
26	0757751026	VISOR
27	07577510A27	BOTAO CONTROLADOR DE VELOCIDADE - SGT-7510
28	0757751028	LED'S
29	07577510A29	PLACA DE COMANDO - SGT-7510
30	0757751030	PLACA DE CONTATO DA BATERIA
31	0767751001	BATERIA
32	0767751002	CARREGADOR

*PEÇAS EXCLUSIVAS PARA MODELO 2023