MANUAL DE INSTRUÇÕES E CERTIFICADO DE GARANTIA

SERRA SABRE INDUSTRIAL SGT-1215

07 01 12 1500

LEIA, ENTENDA E SIGA TODAS AS INSTRUÇÕES E ALERTAS ANTES DE OPERAR ESSA FERRAMENTA. O NÃO CUMPRIMENTO DAS ADVERTÊNCIAS CONSTANTES NO MANUAL PODE RESULTAR EM PERIGO DE ACIDENTE. O EMPREGADOR DEVE DISPONIBILIZAR AS INFORMAÇÕES CONTIDAS NESTE MANUAL AO OPERADOR DO EQUIPAMENTO.

IDENTIFICAÇÃO DA EMPRESA

SIGMA TOOLS - Comércio de Máquinas, Equipamentos e Acessórios LTDA
Rua Matrix, 25 - Moinho Velho - Cotia - SP - CEP: 06714-360

INFORMAÇÕES DE SEGURANÇA

MANTENHA A FERRAMENTA LONGE DE CRIANÇAS. Não deixe crianças permanecerem na área de trabalho. Não deixe que manuseiem a mesma.

UTILIZE ÓCULOS DE SEGURANÇA E PROTEÇÃO PARA OS OUVIDOS. Todos os operadores e pessoas dentro da área de trabalho da ferramenta (ou quando da execução de algum serviço de manutenção da mesma) devem utilizar os EPI´s adequados para a prevenção de acidentes.

Ferramentas pneumáticas podem apresentar vibração quando em uso. Vibração, movimentos repetitivos ou posições desconfortáveis podem ser prejudiciais às suas mãos e braços. Pare de usar qualquer ferramenta se surgir desconforto, sensação de formigamento ou dor. Procure orientação médica antes de voltar a trabalhar.

Não carregue a ferramenta pela mangueira.

Feche sempre a alimentação de ar e desconecte a mangueira de alimentação de ar antes de instalar, remover, ajustar qualquer acessório nesta ferramenta, ou antes de executar qualquer serviço de manutenção nesta ferramenta.

Certifique-se de que todas as mangueiras e acessórios são da dimensão adequada, que estão fixados de maneira correta e não estão danificados, gastos ou deteriorados. Mantenha-se afastado de mangueiras de ar a chicotear. Desligue o compressor antes de se aproximar de uma mangueira de ar chicoteando.

Mantenha a posição do corpo firme e equilibrada. As mãos, partes dos vestuários soltas e cabelos compridos devem ficar afastados da ferramenta. Não faça movimentos bruscos ao operar esta ferramenta. Trancos elevados podem ocorrer se o equipamento trabalhar fora da pressão de ar recomendada.

SISTEMAS DE AR COMPRIMIDO

O ar utilizado para mover estes equipamentos é comprimido e deve ser tratado antes de chegar até o mesmo. Após passar pelo reservatório principal e secadores, o ar segue pela rede. A rede é um circuito fechado que mantém a pressão de ar igual à pressão reinante no interior do reservatório principal. Algumas condições são consideradas ideais para o projeto de uma rede de ar comprimido, como na imagem 2.

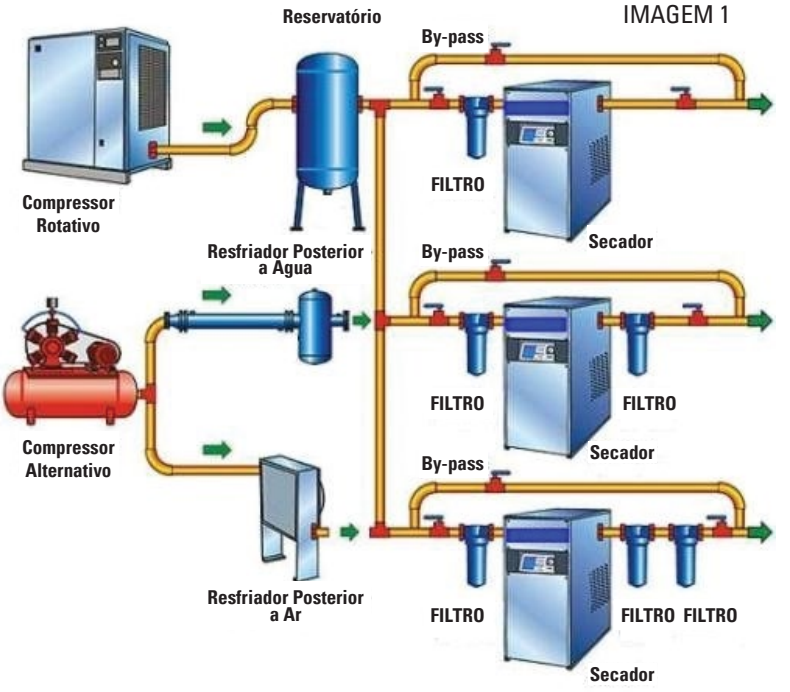

IMAGEM 1

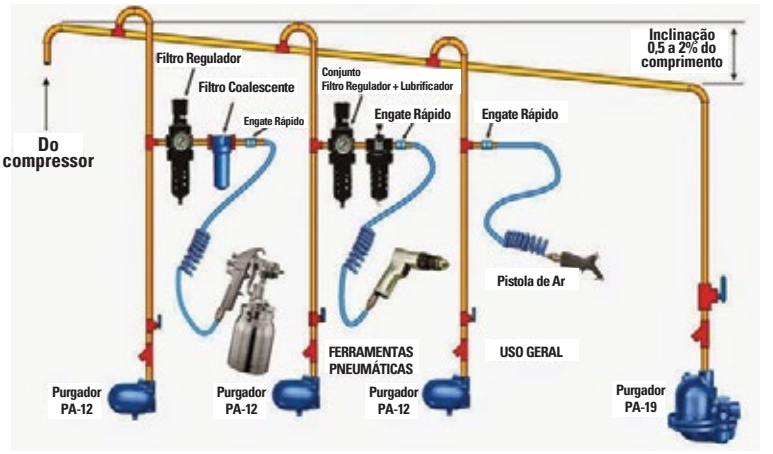

IMAGEM 2

Para se construir uma rede de ar comprimido, os seguintes parâmetros deverão ser observados:

- As conexões das tubulações deverão ter raios arredondados para evitar a presença de fluxos turbulentos;
- As tubulações de ar comprimido deverão ser pintadas na cor azul;
- A linha principal, em regra, deverá ter uma inclinação de aproximadamente 1% em relação ao seu comprimento;
- O diâmetro das tubulações das linhas de ar comprimido deve ser grande o suficiente para evitar uma perda excessiva de pressão sob condições extremas de fluxo.
- A mangueira de cada equipamento não deve exceder o comprimento máximo de 10 metros.

A formação de água é outro fator presente em todos os sistemas de ar comprimido. Por esta razão, alguns cuidados devem ser tomados, tais como:

- Nos pontos mais baixos deverão ser montados drenos automáticos para drenagem do condensado água-óleo. Caso não haja drenos automáticos na rede de ar, os mesmos devem ser drenados regularmente;
- Expansões futuras da rede deverão ser previstas em projeto;
- As tomadas de ar deverão estar situadas sempre por cima da rede;
- Prever, em projeto, a construção de reservatórios auxiliares;
- As tubulações da rede deverão ser aéreas e nunca embutidas em paredes, pois assim serão mais seguras e de fácil manutenção;
- Construir a rede de forma combinada, de modo que se algum ramo tiver de ser interrompido, os demais continuem funcionando para garantir a produção. Daí a importância de válvulas ao longo do circuito;
- Para evitar que a umidade chegue até as ferramentas, as tubulações e mangueiras não devem ser nunca ligadas diretamente na linha principal de ar, e sim em tubulações de ar secundárias com um conjunto lubrifcador para cada equipamento.
- As conexões, válvulas e mangueiras devem ser grandes o suficiente para passar o máximo de ar exigido pelo(s) equipamento(s) na linha.

COLOCANDO A FERRAMENTA EM FUNCIONAMENTO

Para melhor conservação e vida útil do equipamento siga as instruções a seguir:
- Instale, opere, inspecione e faça manutenção neste produto sempre de acordo com todas as normas e regulamentações aplicáveis (municipais, estaduais, federais etc.).
- Para maior segurança, máximo desempenho e durabilidade da ferramenta, utilize sempre ar limpo e seco a uma pressão máxima de 6,2 bar 620 Kpa / 90PSI na entrada da mangueira de alimentação de ar.
- Poeira, fumos e/ou umidade excessiva podem danificar o equipamento.
- Pressões acima do recomendado podem resultar em situações perigosas incluindo velocidade excessiva, ruptura ou força de saída incorretos.
- Não lubrifique a ferramenta com líquidos inflamáveis ou voláteis como querosene, gás, etc. Recomendamos o uso de óleo pneumático com viscosidade ISO VG10.
- Mantenha a área de trabalho limpa, em ordem, ventilada e bem iluminada.

LUBRIFICANDO O EQUIPAMENTO

Use sempre um lubrificador de ar para cada ferramenta existente na linha. Recomenda-se a utilização de uma unidade Filtro-Lubrificador-Regulador.
É recomendada a prévia lubrificação, colocando-se um pouco de óleo pneumático na entrada de ar da ferramenta antes do início dos trabalhos.
A cada oito horas de operação, certifique-se que a ferramenta esteja sendo lubrificada pelo lubrifil.
No caso de equipamentos angulares, deve-se fazer a lubrificação do jogo de engrenagens angulares a cada 140 horas de trabalho.

UTILIZANDO A FERRAMENTA

Algumas situações devem ser observadas em relação ao funcionamento deste equipamento:
- A ferramenta e/ou acessórios da ferramenta podem continuar a trabalhar brevemente após a pressão de entrada de ar ter sido aliviada.
- Esta ferramenta não é concebida para trabalhar em ambientes explosivos, incluindo os provocados por vapores e poeira ou perto de materiais inflamáveis.
- Esta ferramenta não é isolada contra choque elétrico.

⚠ Use somente acessórios recomendados pelo representante autorizado. O uso de peças de substituição que não sejam genuínas pode resultar em riscos de segurança, diminuição do desempenho da ferramenta e aumento da necessidade de manutenção, podendo desta forma invalidar todas as garantias. A manutenção deve ser realizada somente por pessoal treinado autorizado.

⚠ As informações contidas neste manual são apenas orientativas. Para o dimensionamento e construção de um sistema de ar comprimido sempre consulte um profissional especializado.

DESCRIÇÃO

Indicado para uso pesado no corte em diversos tipos de substratos, tais como madeira, plástico, acrílico, compostos, alumínio, folhas metálicas.
Muito utilizado para cortes de chapas de aço, carroceria de ônibus, off-shore, etc.

- Faz cortes retos e curvos;
- Carcaça em liga de aço;
- Baixíssima vibração;
- Poucas peças móveis = Maior durabilidade;
- Alavanca de acionamento com trava de segurança;
- Design fino, leve e portátil;
- Exaustão traseira.

Informações Técnicas	
Consumo máximo de ar (pcm / l/min)	5 / 141
Pressão de trabalho (Bar / psi)	6.2 / 90
Velocidade livre (bpm)	1.200
Capacidade de corte em ALUMÍNIO (mm)	25
Capacidade de corte em AÇO (mm)	20
Curso (mm)	45
Entrada de ar (pol)	1/4" NPT
Mangueira de ar (pol/mm)	3/8” / 10
Dimensões (C x L x H) (mm)	400 x 41 x 134
Peso (kg)	2,500

Obs.: C = Comprimento; L = Largura , H = Altura
pcm = vazão em unidade de volume (sistema britânico)
l/min = vazão em unidade de volume (sistema internacional)

LISTA DE PEÇAS

SGT-1215
SERRA SABRE INDUSTRIAL

Item	Código	Descrição
1	0751121501	PUNHO TRAZEIRO
2	0751121502	CORPO DA VALVULA
3	0751121503	CARCACA PRINCIPAL
4	0751121504	TAMPA DA CARCACA
5	0751121505	CAPA DO SILENCIADOR
6	0751121506	TAMPA GUIA
7	0751121507	GUIA DA SERRA
8	0751121508	BLOCO DA VALVULA
9	0751121509	JUNTA DA VALVULA
10	0751121510	JUNTA DA TAMPA
11	0751121511	AMORTECEDOR
12	0751121512	PARAFUSO
13	0751121513	O"RING
14	0751121514	HASTE DA VALVULA
15	0751121515	TAMPA DA VALVULA
16	0751121516	PISTAO SUPERIOR
17	0751121517	PISTAO INFERIOR
18	0751121518	MANCAL
19	0751121519	BASE DO MANCAL
20	0751121520	VIRABREQUIM
21	0751121521	MOLA
22	0751121522	BUCHA DO PARAFUSO
23	0751121523	PARAFUSO(PC 23)
24	0751121524	FILTRO DE OLEO
25	0751121525	CUPULA VISORA
26	0751121526	PLUG
27	0751121527	O"RING (PC 27)
28	0751121528	HASTE DO GATILHO

Item	Código	Descrição
29	0751121529	O"RING (PC 29)
30	0751121530	GATILHO
31	0751121531	PARAFUSO ALLEN CURTO
32	0751121532	PARAFUSO ALLEN LONGO
33	0751121533	PINO MOLA
34	0751121534	PARAFUSO (PC 34)
35	0751121535	PARAFUSO DE AJUSTE
36	0751121536	O"RING (PC 36)
37	0751121537	ASSENTO DA VALVULA
38	0751121538	HASTE DA VALVULA(PC 38)
39	0751121539	MOLA(PC 39)
40	0751121540	BUCHA A
41	0751121541	BUCHA B
42	0751121542	SPRING PIN-1215
43	0751121543	ARRUELA-1215
44	0751121544	ARRUELA (PC 44)-1215
45	0751121545	O"RING (PC 45)-1215
46	0751121546	ENTRADA DE AR
47	0751121547	PARAFUSO (PC 47)
48	0751121548	PARAFUSO (PC 48)
49	0751121549	ARRUELA (PC 49)
50	0751121551	BUCHA DO PARAFUSO (PC 51)
51	0751121553	ESFERA
52	0751121554	PARAFUSO DE AJUSTE
53	0751121555	O"RING
54	0751121556	PINO MOLA
55	0751121557	LAMINA 3/4" 300MM-14-ST
56	0751121558	CHAVE ALLEN

Item	Código	Descrição
57	0751121559	PLUG (PC 59)
58	0751121560	PUNHO LATERAL
59	0751121561	JUNTA DA VALVULA (PC 61)
60	0751121562	PORCA
61	0751121563	LAMINA 3/4" 300MM-8/12-SL

VISTA EXPLODIDA

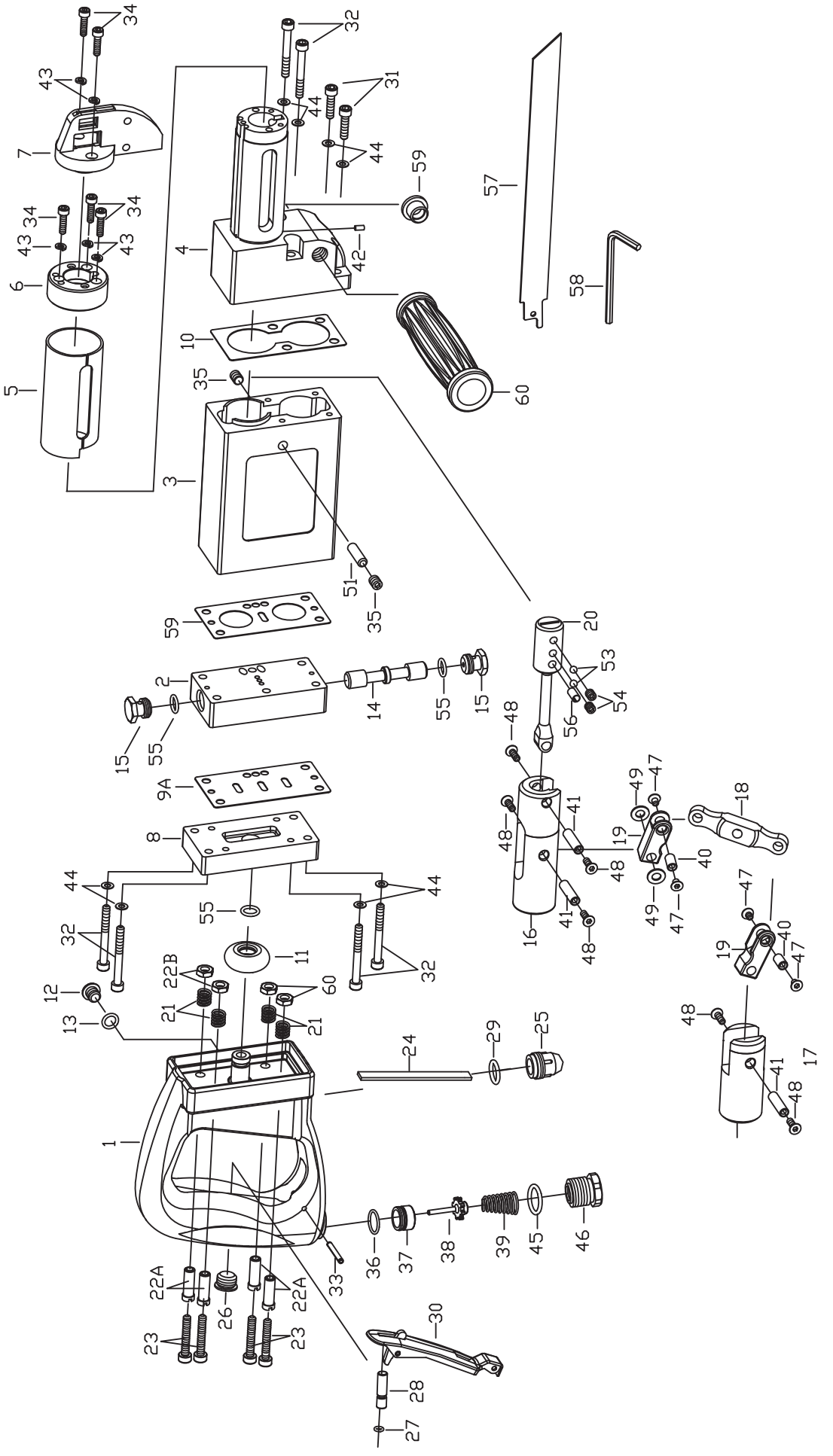

CERTIFICADO DE GARANTIA

Empresa compradora:_____

Comprador:_____

Endereço completo:_____

_____

Nome do vendedor:_____

Empresa vendedora:_____

Data da nota fiscal:____/____/_____ Nota fiscal:_____

Nome do equipamento:_____

Nº de série do equipamento:_____

Corte aqui

OBSERVAÇÕES SOBRE GARANTIA

PRESCRIÇÕES DE GARANTIA

Esta ferramenta é garantida contra eventuais defeitos de montagem ou fabricação, desde que devidamente comprovados por nosso departamento técnico.
Esta garantia é válida por 6 meses, contados a partir da data de venda ao usuário, sendo 3 meses o prazo de garantia legal (Código de Defesa do Consumidor) e mais 3 meses concedidos por esta empresa.
Dentro do período de garantia, os componentes ou peças que comprovadamente apresentarem defeitos de fabricação, serão consertados ou (conforme o caso) substituídos gratuitamente por qualquerAssistência Autorizada contra a apresentação do "Certificado de Garantia".

Corte aqui

NÃO ESTÃO INCLUÍDOS NA GARANTIA

Os defeitos originados de:
- Uso inadequado da ferramenta ou em desacordo com o manual de instruções;
- Instalações pneumáticas deficientes;
- Desgaste natural;
- Desgaste oriundo de intervalos muito longos ente as manutenções;
- Estocagem incorreta, influência do clima etc.

Corte aqui

CESSA A GARANTIA

- Se o produto for modificado ou aberto por terceiros; se tiverem sido montadas peças fabricadas por terceiros; ou ainda, se o produto, tiver sido consertado por pessoas não autorizadas.
- Se o equipamento for aberto enquanto ainda se encontrar em período de garantia.
- Se ocorrerem danos por acidentes (quedas, batidas, etc), maus tratos ou uso da ferramenta fora das aplicações para as quais foi projetada.