MANUAL DE INSTRUÇÕES

CERTIFICADO DE GARANTIA DE 6 MESES

MARTELETE 150MM COM CINZÉIS REDONDOS

SGT-1512R | CÓD.: 0701151200

SGT TOOLS

By SIGMA

WWW.SIGMATOOLS.COM.BR

LEIA, ENTENDA E SIGA TODAS AS INSTRUÇÕES E ALERTAS ANTES DE OPERAR ESSA FERRAMENTA. O NÃO CUMPRIMENTO DAS ADVERTÊNCIAS CONSTANTES NO MANUAL PODE RESULTAR EM PERIGO DE ACIDENTE. O EMPREGADOR DEVE DISPONIBILIZAR AS INFORMAÇÕES CONTIDAS NESTE MANUAL AO OPERADOR DO EQUIPAMENTO.

IDENTIFICAÇÃO DA EMPRESA

SIGMA TOOLS - Comércio de Máquinas, Equipamentos e Acessórios LTDA

Rua Matrix, 17 - Moinho Velho - Cotia - SP - CEP: 06714-360

INFORMAÇÕES DE SEGURANÇA

MANTENHA A FERRAMENTA LONGE DE CRIANÇAS. Não deixe crianças permanecerem na área de trabalho. Não deixe que manuseiem a mesma.

UTILIZE ÓCULOS DE SEGURANÇA E PROTEÇÃO PARA OS OUVIDOS. Todos os operadores e pessoas dentro da área de trabalho da ferramenta (ou quando da execução de algum serviço de manutenção da mesma) devem utilizar os EPI´s adequados para a prevenção de acidentes.

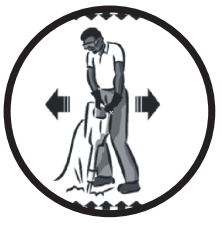

Ferramentas pneumáticas podem apresentar vibração quando em uso. Vibração, movimentos repetitivos ou posições desconfortáveis podem ser prejudiciais às suas mãos e braços. Pare de usar qualquer ferramenta se surgir desconforto, sensação de formigamento ou dor. Procure orientação médica antes de voltar a trabalhar.

Não carregue a ferramenta pela mangueira.

Feche sempre a alimentação de ar e desconecte a mangueira de alimentação de ar antes de instalar, remover, ajustar qualquer acessório nesta ferramenta, ou antes de executar qualquer serviço de manutenção nesta ferramenta.

Certifique-se de que todas as mangueiras e acessórios são da dimensão adequada, que estão fixados de maneira correta e não estão danificados, gastos ou deteriorados. Mantenha-se afastado de mangueiras de ar a chicotear. Desligue o compressor antes de se aproximar de uma mangueira de ar chicoteando.

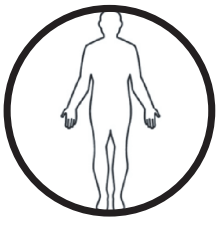

Mantenha a posição do corpo firme e equilibrada. As mãos, partes dos vestuários soltas e cabelos compridos devem ficar afastados da ferramenta. Não faça movimentos bruscos ao operar esta ferramenta. Trancos elevados podem ocorrer se o equipamento trabalhar fora da pressão de ar recomendada.

SISTEMAS DE AR COMPRIMIDO

O ar utilizado para mover estes equipamentos é comprimido e deve ser tratado antes de chegar até o mesmo. Após passar pelo reservatório principal e secadores, o ar segue pela rede. A rede é um circuito fechado que mantém a pressão de ar igual à pressão reinante no interior do reservatório principal.
Algumas condições são consideradas ideais para o projeto de uma rede de ar comprimido, como na imagem 2.

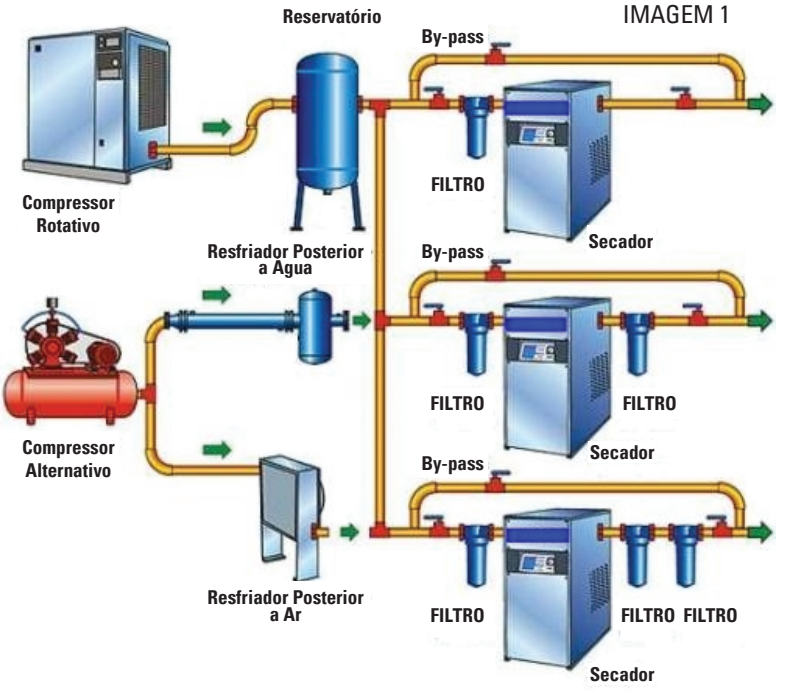

IMAGEM 1

Para se construir uma rede de ar comprimido, os seguintes parâmetros deverão ser observados:
- As conexões das tubulações deverão ter raios arredondados para evitar a presença de fluxos turbulentos;
- As tubulações de ar comprimido deverão ser pintadas na cor azul;
- A linha principal, em regra, deverá ter uma inclinação de aproximadamente 1% em relação ao seu comprimento;
- O diâmetro das tubulações das linhas de ar comprimido deve ser grande o suficiente para evitar uma perda excessiva de pressão sob condições extremas de fluxo.
- A mangueira de cada equipamento não deve exceder o comprimento máximo de 10 metros.

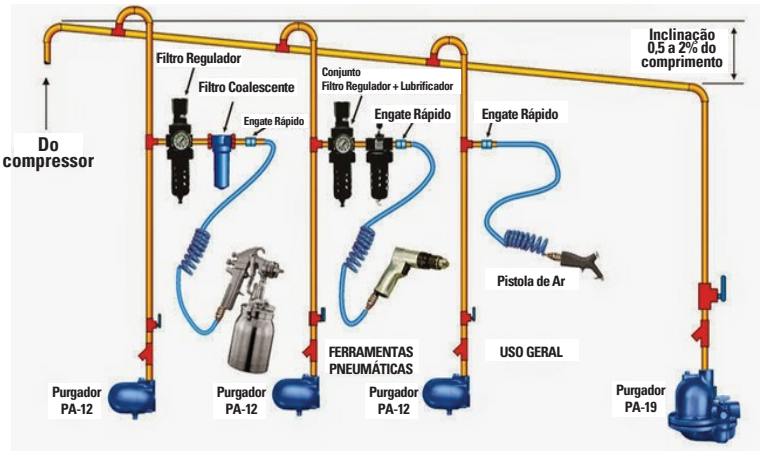

IMAGEM 2

A formação de água é outro fator presente em todos os sistemas de ar comprimido. Por esta razão, alguns cuidados devem ser tomados, tais como:
- Nos pontos mais baixos deverão ser montados drenos automáticos para drenagem do condensado água-óleo. Caso não haja drenos automáticos na rede de ar, os mesmos devem ser drenados regularmente;
- Expansões futuras da rede deverão ser previstas em projeto;
- As tomadas de ar deverão estar situadas sempre por cima da rede;
- Prever, em projeto, a construção de reservatórios auxiliares;
- As tubulações da rede deverão ser aéreas e nunca embutidas em paredes, pois assim serão mais seguras e de fácil manutenção;
- Construir a rede de forma combinada, de modo que se algum ramo tiver de ser interrompido, os demais continuem funcionando para garantir a produção. Daí a importância de válvulas ao longo do circuito;
- Para evitar que a umidade chegue até as ferramentas, as tubulações e mangueiras não devem ser nunca ligadas diretamente na linha principal de ar, e sim em tubulações de ar secundárias com um conjunto lubrifcador para cada equipamento.
- As conexões, válvulas e mangueiras devem ser grandes o suficiente para passar o máximo de ar exigido pelo(s) equipamento(s) na linha.

COLOCANDO A FERRAMENTA EM FUNCIONAMENTO

Para melhor conservação e vida útil do equipamento siga as instruções a seguir:
- Instale, opere, inspecione e faça manutenção neste produto sempre de acordo com todas as normas e regulamentações aplicáveis (municipais, estaduais, federais etc.).
- Para maior segurança, máximo desempenho e durabilidade da ferramenta, utilize sempre ar limpo e seco a uma pressão máxima de 6,2 bar 620 Kpa / 90PSI na entrada da mangueira de alimentação de ar.
- Poeira, fumos e/ou umidade excessiva podem danificar o equipamento.
- Pressões acima do recomendado podem resultar em situações perigosas incluindo velocidade excessiva, ruptura ou força de saída incorretos.
- Não lubrifique a ferramenta com líquidos inflamáveis ou voláteis como querosene, gás, etc. Recomendamos o uso de óleo pneumático com viscosidade ISO VG10.
- Mantenha a área de trabalho limpa, em ordem, ventilada e bem iluminada.

LUBRIFICANDO O EQUIPAMENTO

Use sempre um lubrificador de ar para cada ferramenta existente na linha. Recomenda-se a utilização de uma unidade Filtro-Lubrificador-Regulador.
É recomendada a prévia lubrificação, colocando-se um pouco de óleo pneumático na entrada de ar da ferramenta antes do início dos trabalhos.
A cada oito horas de operação, certifique-se que a ferramenta esteja sendo lubrificada pelo lubrifil.
No caso de equipamentos angulares, deve-se fazer a lubrificação do jogo de engrenagens angulares a cada 140 horas de trabalho.

UTILIZANDO A FERRAMENTA

Algumas situações devem ser observadas em relação ao funcionamento deste equipamento:
- A ferramenta e/ou acessórios da ferramenta podem continuar a trabalhar brevemente após a pressão de entrada de ar ter sido aliviada.
- Esta ferramenta não é concebida para trabalhar em ambientes explosivos, incluindo os provocados por vapores e poeira ou perto de materiais inflamáveis.
- Esta ferramenta não é isolada contra choque elétrico.

⚠ Use somente acessórios recomendados pelo representante autorizado. O uso de peças de substituição que não sejam genuínas pode resultar em riscos de segurança, diminuição do desempenho da ferramenta e aumento da necessidade de manutenção, podendo desta forma invalidar todas as garantias. A manutenção deve ser realizada somente por pessoal treinado autorizado.

⚠ As informações contidas neste manual são apenas orientativas. Para o dimensionamento e construção de um sistema de ar comprimido sempre consulte um profissional especializado.

DESCRIÇÃO

Estas ferramentas foram projetadas para todos os tipos de trabalho realizados sobre a carroceria. Entre as operações mais comuns estão retirada de pontos de solda, retirada de rebites, corte em chapas, desincrustações, reparações em geral, entre outros. Têm carcaça fabricada em alumínio, o que a torna leve e de fácil manuseio, com um ótimo balanceamento. Sua capa emborrachada e seu desenho ergonômico possibilita uma ótima pega.

Informações Técnicas	
Consumo máximo de ar (pcm / l/min)	**2.3 / 65**
Pressão de trabalho (Bar / psi)	**6,2 / 90**
Impactos (ipm)	**3.500**
Encaixe do Cinzel (mm)	**10,2**
Diâmetro do furo (mm)	**19,05**
Curso do pistão (mm)	**66**
Entrada de ar (pol)	**1/4”**
Mangueira de ar (pol / mm)	**3/8” / 10**
Dimensões (C x L x H) (mm)	**160 x 50 x 150**
Peso líquido (Kg)	**1,200**

Obs.: C = Comprimento; L = Largura , H = Altura
pcm = vazão em unidade de volume (sistema britânico)
l/min = vazão em unidade de volume (sistema internacional)

LISTA DE PEÇAS

SGT-1512R
MARTELETE 150MM COM CINZÉIS REDONDOS

Item	Código	Descrição
1	07 52 15 1301	Carcaça da Pistola
2	07 52 15 1302	Pino Elástico (3x16)
3	07 52 15 1303	Pino Elástico (3x17,5)
4	07 52 15 1304	O-Ring (8x1,8)
5	07 52 15 1305	Regulador de Ar
6	07 52 15 1306	Gatilho
7	07 52 15 1307	Pino da Válvula
8	07 52 15 1308	Válvula

Item	Código	Descrição
9	07 52 15 1309	Mola da Válvula
10	07 52 15 1310	Entrada de Ar
11	07 52 15 1311	Kit do Disco da Válvula
12	07 52 15 1253	Kit Cilindro Redondo (150MM) - SGT-1512R
13	07 52 15 1207	Mola p/ martelete pneumático
12_1	07 52 15 1266	Kit Cilindro Sextavado (150MM) - SGT-1512H

VISTA EXPLODIDA

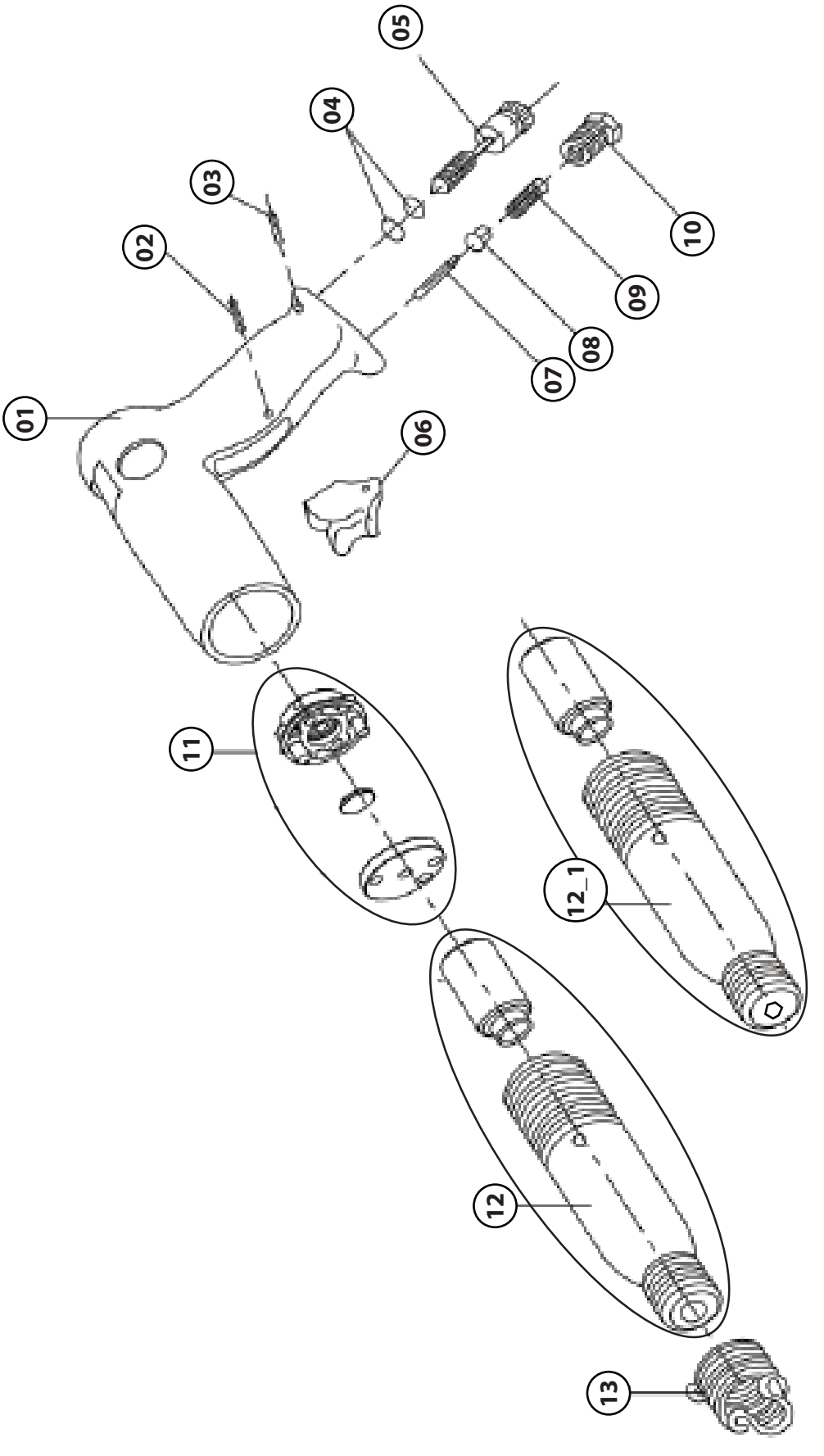

CERTIFICADO DE GARANTIA

Empresa compradora:_____

Comprador:_____

Endereço completo:_____

_____

Nome do vendedor:_____

Empresa vendedora:_____

Data da nota fiscal:____/____/_____ Nota fiscal:_____

Nome do equipamento:_____

Nº de série do equipamento:_____

Corte aqui

OBSERVAÇÕES SOBRE GARANTIA

PRESCRIÇÕES DE GARANTIA

Esta ferramenta é garantida contra eventuais defeitos de montagem ou fabricação, desde que devidamente comprovados por nosso departamento técnico.
Esta garantia é válida por 6 meses, contados a partir da data de venda ao usuário, sendo 3 meses o prazo de garantia legal (Código de Defesa do Consumidor) e mais 3 meses concedidos por esta empresa.
Dentro do período de garantia, os componentes ou peças que comprovadamente apresentarem defeitos de fabricação, serão consertados ou (conforme o caso) substituídos gratuitamente por qualquerAssistência Autorizada contra a apresentação do "Certificado de Garantia".

Corte aqui

NÃO ESTÃO INCLUÍDOS NA GARANTIA

Os defeitos originados de:
- Uso inadequado da ferramenta ou em desacordo com o manual de instruções;
- Instalações pneumáticas deficientes;
- Desgaste natural;
- Desgaste oriundo de intervalos muito longos ente as manutenções;
- Estocagem incorreta, influência do clima etc.

Corte aqui

CESSA A GARANTIA

- Se o produto for modificado ou aberto por terceiros; se tiverem sido montadas peças fabricadas por terceiros; ou ainda, se o produto, tiver sido consertado por pessoas não autorizadas.
- Se o equipamento for aberto enquanto ainda se encontrar em período de garantia.
- Se ocorrerem danos por acidentes (quedas, batidas, etc), maus tratos ou uso da ferramenta fora das aplicações para as quais foi projetada.