MANUAL DE INSTRUÇÕES

CERTIFICADO DE GARANTIA

SGT- 4408
ESMERILHADEIRA ANGULAR 7" - 2200W

127V- CÓD.:0702440801
220V- CÓD.:0702440800

SGT TOOLS
By SIGMA

WWW.SIGMATOOLS.COM.BR

LEIA, ENTENDA E SIGA TODAS AS INSTRUÇÕES E ALERTAS ANTES DE OPERAR ESSA FERRAMENTA. O NÃO CUMPRIMENTO DAS ADVERTÊNCIAS CONSTANTES NO MANUAL PODE RESULTAR EM PERIGO DE ACIDENTE. O EMPREGADOR DEVE DISPONIBILIZAR AS INFORMAÇÕES CONTIDAS NESTE MANUAL AO OPERADOR DO EQUIPAMENTO.

IDENTIFICAÇÃO DA EMPRESA

SIGMA TOOLS- Comércio de Máquinas, Equipamentos e Acessórios LTDA
Rua Matrix, 17- Moinho Velho- Cotia- SP- CEP: 06714-360

1 - INSTRUÇÕES

ATENÇÃO: LEIA TODOS OS AVISOS DE SEGURANÇA E TODAS AS INSTRUÇÕES.
O não cumprimento de todos os avisos e instruções listados abaixo pode resultar em choque elétrico, fogo e/ou em ferimento sério.
Prezado usuário: Este manual contém detalhes de instalação, funcionamento, operação e manutenção do ESMERILHADEIRA ANGULAR 7" - 2200W. O termo "ferramenta" em todos os avisos listados abaixo referem-se a ferramenta alimentada através de seu cordão de alimentação ou a ferramenta operada a bateria (sem cordão).

ATENÇÃO: CASO ESTE EQUIPAMENTO APRESENTE ALGUMA NÃO CONFORMIDADE, ENCAMINHE-O PARA A ASSISTÊNCIATÉCNICA AUTORIZADA SIGMA MAIS PRÓXIMA.

ATENÇÃO: AO UTILIZAR A FERRAMENTA DEVEM SER SEGUIDAS AS PRECAUÇÕES BÁSICAS DE SEGURANÇA A FIM DE EVITAR RISCOS DE CHOQUE ELÉTRICO E ACIDENTES.

2 - SÍMBOLOS E SEUS SIGNIFICADOS

Símbolos	Nome	Explicação
	Cuidado/ Atenção	Alerta de segurança (riscos de acidente), e atenção durante o uso.
	Leia o manual de operação / instruções	Leia o manual de operação / instrução antes de utilizar o equipamento.
	Eliminação de resíduos	Resíduos elétricos não devem ser descartados com resíduos residenciais comuns. Encaminhe estes resíduos para reciclagem.
	Utilize EPI (Equipamento de proteção Individual)	Utilize equipamento de proteção individual adequado para cada tido de trabalho.
	Classe isolação II	Dupla isolação.
	Risco de coque elétrico	Cuidado ao manusear risco de choque elétrico.
	Instruções de ligação elétrica	Seguir as instruções para a correta instalção da máquina.
	Uso em ambientes internos	Use o carregador da bateria em ambientes internos protegidos da chuva.
MÁX - 50°C	Proteger a bateria do calor	Não exponha a bateria a calor acima de 50ºC.
	Proteger a bateria do fogo	Proteja a bateria do fogo, e jamais jogue-a no fogo, sob riscos de explosões.
	Não emergir a bateria	Mantenha a bateria protegida da umidade e jamais mergulhar ou descartar as baterias em rios, lagos, e em ambientes semelhantes.

3. INSTRUÇÕES DE SEGURANÇA

3.1. SEGURANÇA DA ÁREA DE TRABALHO:

a) Mantenha a área de trabalho limpa e iluminada. As áreas desorganizadas e escuras são um convite aos acidentes.
b) Não opere ferramentas em atmosferas explosivas, como na presença de líquidos inflamáveis, gases ou poeira. As ferramentas criam faíscas que podem inflamar a poeira ou os vapores.
c) Mantenha crianças e visitantes afastados ao operar uma ferramenta. As distrações podem fazer você perder o controle.

3.2. SEGURANÇA ELÉTRICA

a) O plugue da ferramenta deve ser compatível com as tomadas. Nunca modifique o plugue. Não use nenhum plugue adaptador com as ferramentas aterradas. Os plugues sem modificações aliados a utilização de tomadas compatíveis reduzem o risco de choque elétrico.
b) Evite o contato do corpo com superfícies ligadas à terra ou aterradas tais como as tubulações, radiadores, fornos e refrigeradores.
Há um aumento no risco de choque elétrico se seu corpo for ligado à terra ou aterramento.
c) Não exponha a ferramentas à chuva ou às condições úmidas. A água entrando na ferramenta aumenta o risco de choque elétrico.
d) Não force o cordão de alimentação. Nunca use o cordão de alimentação para carregar, puxar ou o para desconectar a ferramenta da tomada. Mantenha o cabo elétrico longe do calor, óleo, bordas afiadas ou das partes em movimentos. Os cabos danificados ou emaranhados aumentam o risco de choque elétrico.
e) Ao operar uma ferramenta ao ar livre, use um cabo de extensão apropriado para o uso ao ar livre. O uso de um cabo apropriado ao ar livre reduz o risco de choque elétrico.
f) Se a operação de uma ferramenta em um local seguro não for possível, use alimentação protegida por um dispositivo de corrente residual (RCD). O uso de um RCD reduz o risco de choque elétrico.
NOTA: O termo "dispositivo de corrente residual (RCD)" pode ser substituído pelo termo "interruptor do circuito de falha à terra (GFCI- ground fault circuit interrupter)" ou "disjuntor de fuga de corrente (ELCB- earth leakage circuit breaker)".
g) Se a ferramenta apresentar excesso de faísca dentro da caixa do motor, desligue-a imediatamente e leve-a até uma assistência técnica autorizada mais próxima. Consulte a nossa rede de assistentes técnicos em nosso site: www.sigmatools.com.br.

3.3. SEGURANÇA PESSOAL:

a) Fique atento durante a realização do trabalho e use o bom senso ao operar uma ferramenta. Não a utilize quando você estiver cansado ou sob a influência de drogas, álcool ou medicamentos.
Um momento de desatenção pode resultar em grave acidente.
b) Sempre utilize EPIs, como óculos de segurança. Equipamentos de segurança, tais como: máscara contra a poeira, sapatos de segurança antiderrapantes, capacete de segurança ou protetor auricular, utilizados em condições apropriadas, reduzirão os riscos de ferimentos pessoais.
c) Evite a partida não intencional. Assegure que o interruptor está na posição desligada antes de conectar o plugue na tomada e/ou bateria, pegar ou carregar a ferramenta. Carregar as ferramentas com seu dedo no interruptor ou conectar as ferramentas que apresentam interruptor na posição "ligado" são convites a acidentes.
d) Remova qualquer chave de ajuste antes de ligar a ferramenta. Uma chave de boca ou de ajuste conectada a uma parte rotativa da ferramenta pode resultar em acidentes.

e) Não exceda o limite da ferramenta. Mantenha o apoio e o equilíbrio adequados durante o uso. Isto permite melhor controle da ferramenta em situações inesperadas.
f) Utilize roupas apropriadas para o trabalho. Não use roupas demasiadamente largas ou joias. Mantenha seus cabelos, roupas e luvas longe das peças móveis. Roupas folgadas, joias ou cabelos longos podem ser presos pelas partes em movimento.
g) Se os dispositivos são fornecidos com conexão para extração e coleta de pó, assegure que estes estão conectados e utilizados corretamente. O uso destes dispositivos pode reduzir riscos relacionados à poeira.
h) Use protetores auriculares. A exposição ao ruído pode causar perda auditiva.
i) Usar máscara contra pó e óculos de segurança e, dependendo da aplicação, protetor facial, luvas de segurança e avental capaz de bloquear fragmentos da peça de trabalho. O protetor ocular deve ser capaz de conter fragmentos arremessados gerados pelas várias operações. A máscara contra pó ou respirador deve ser capaz de filtrar as partículas geradas pela operação.
j) Segure a ferramenta pela superfície isolada de manuseio ao realizar uma operação onde o acessório de corte pode entrar em contato com a fiação não aparente. O contato do acessório de corte a um fio "vivo" pode tornar "vivas" as partes metálicas expostas da ferramenta e resultar ao operador um choque elétrico.

3.4. USO E CUIDADOS COM A FERRAMENTA:

a) Não force a ferramenta. Utilize a ferramenta correta para cada aplicação. Desta forma, o trabalho será melhor realizado e com mais segurança, de acordo com a função e capacidades para a qual foi projetada.
b) Não use a ferramenta se o interruptor não ligar e desligar. Qualquer ferramenta que não pode ser controlada com o interruptor é perigosa e deve ser reparada.
c) Desconecte o plugue da tomada antes de fazer qualquer tipo de ajuste, mudança de acessórios ou armazenamento de ferramentas.Tais medidas de segurança preventivas reduzem o risco de se ligar a ferramenta acidentalmente.
d) Guarde as ferramentas fora do alcance das crianças e não permita que pessoas não familiarizadas com a ferramenta ou com estas instruções operem a ferramenta. As ferramentas são perigosas nas mãos de usuários não treinados.
e) Para a manutenção da ferramenta, verifique o desalinhamento ou coesão das partes móveis, rachaduras e qualquer outra condição que possa afetar a operação. Se danificada, a ferramenta deve ser reparada antes do uso. Muitos acidentes são causados pela inadequada manutenção das ferramentas. Para manutenções encaminhe a ferramenta a uma assistência técnica autorizada. Consulte nossa rede de assistentes técnicos autorizados em nosso site: www.sigmatools.com.br.
f) Use a ferramenta, acessórios, entre outras partes que a compõem, de acordo com as instruções e da maneira designada para o tipo particular da ferramenta, levando em consideração as condições e o trabalho a ser desempenhado. O uso da ferramenta em operações diferentes das designadas podem resultar em situações de risco.
g) Cuide da ferramenta mantendo-a sempre limpa. Siga corretamente as instruções de lubrificação e troca de acessórios. Inspecione o cordão elétrico periodicamente, assim como as escovas de carvão. Caso seja necessária a troca, procure uma assistência técnica autorizada em nosso site: www.sigmatools.com.br. Mantenha os pontos onde o operador segura a ferramenta sempre limpos, secos e livres de óleo ou graxa.
h) Nunca substitua peças ou partes pessoalmente e nem peça a outra pessoa para fazê-lo. Leve sempre a ferramenta a uma assistência técnica autorizada mais próxima: www.sigmatools.com.br.
i) Utilize somente partes, peças e acessórios originais.

6. DESCRIÇÃO DO PRODUTO

INFORMAÇÕES TÉCNICAS	
TENSÃO DA REDE	127V ou 220V
FREQUÊNCIA DA REDE	60Hz
POTÊNCIA NOMINAL	2200W
ROTAÇÃO MÁXIMA	8000 Rpm
DIÂMETRO DO DISCO DE DESBASTE	7" (180mm)
DIÂMETRO DO FURO DO DISCO	22mm
PONTA DO EIXO	M14
GRAU DE PROTEÇÃO	IPX0
GRAU DE ISOLAMENTO	II

ATENÇÃO

- Leia o manual de instruções atentamente antes de utilizar a ferramenta;
- Mantenha a ferramenta longe de crianças e animais;
- Utilize todos os EPI's necessários para a sua segurança e a segurança de todos ao seu redor.

7. DESCRIÇÃO DOS COMPONENTES

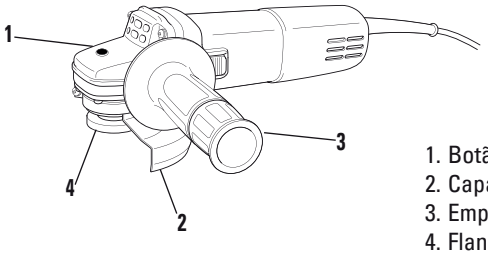

1. Botão de trava do eixo
2. Capa de proteção do disco
3. Empunhadura auxiliar
4. Flange suporte do disco

7.1. ANTES DE OPERAR A MÁQUINA

Verifique o botão Liga/Desliga, antes de conectar o plugue na tomada.
Sempre use óculos e luvas de proteção.

7.2. LIGANDO A ESMERILHADEIRA

Plug a ferramenta na tomada;
A esmerilhadeira se liga empurrando o interruptor.

ATENÇÃO: Antes de ligar a esmerilhadeira, certifique-se que o disco e a proteção do disco estejam corretamente colocados.

7.3. PREPARANDO A ESMERILHADEIRA

Pressione o botão de trava para colocação do disco.

PRECAUÇÃO: Nunca trabalhe com a esmerilhadeira sem ter colocado óculos protetor.

7.4. ESCOLHA O DISCO

Use apenas tipos de disco recomendados para a ferramenta e a proteção específica projetada para o disco selecionado. Discos não recomendados podem ser perigosos.
O diâmetro externo e a espessura do disco devem estar dentro da capacidade da ferramenta.
A velocidade nominal do disco deve ser pelo menos igual à velocidade máxima indicada na ferramenta.

NOTA: Use o disco certo para cada tipo de trabalho. Evite lixar com disco de corte.

7.5. MONTANDO O DISCO

Sempre substitua o disco com o plug fora da alimentação alétrica.
Na parte de cima da máquina, você encontrará um botão fuso-bloqueante. Aperte este botão uma vez, quando o disco estiver girando, assim o fuso será bloqueado e o flange do fuso pode ser desparafusado facilmente ou o disco substituido.
A velocidade periférica admissível indicado no topo pode ser no máximo 80m/s.
O uso de discos mais grossos do que 8mm não é indicado.

7.6. MONTADO A EMPUNHADURA AUXILIAR

A empunhadura auxiliar pode ser facilmente colocada ou removida por um dos furos na lateral.
Segure a esmerilhadeira angular com as duas mãos para não correr o risco de escorregar uma delas.

8. INSTRUÇÕES DE USO

Siga as seguintes regras de segurança para evitar sérios riscos:
1. SEMPRE segure-a firmemente com as duas mãos antes que o disco toque a peça a ser trabalhada;
2. Apoie o disco contra a peça em um ângulo de 30° para desbastar e em um ângulo aproximado de 15° para acabamentos.

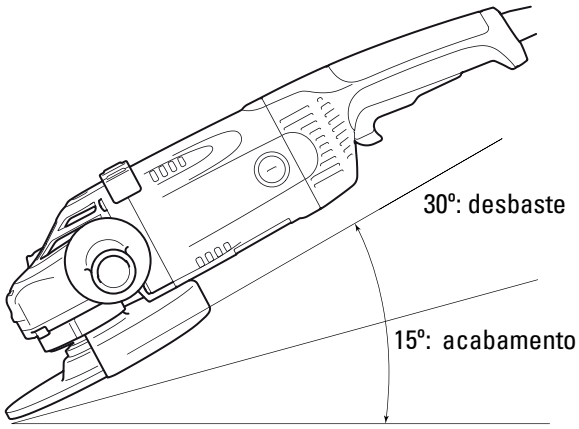

3. Mova o disco para frente e para trás ou para cima e para baixo sobre a área a ser desbastada;
4. Use a pressão necessária para manter o disco sobre o trabalho, evitando a vibração e o rebote do disco;
5. Evite sobrecarregar o motor. Submeter o disco a uma alta pressão diminui a velocidade do motor e provoca seu aquecimento;
6. Sempre ligar o motor antes de apoiar o disco e levante antes de desligá-lo;
7. Nunca coloque lâminas de serra para madeira;
8. Nunca use a esmerilhadeira sem ter colocado o protetor do disco.

9. LIMPEZA E MANUTENÇÃO

Antes de cada manutenção e limpeza:
- Desligue o dispositivo.
- Aguarde parar o funcionamento.
- Retire o plugue de energia.
- Use somente peças originais. Outras peças podem resultar em danos inesperados e ferimentos.
- Limpe a máquina somente com um pano limpo, seco e macio. Não use nenhum solvente.
- Limpe os exaustores com um pincel seco.
- Remova poeira e sujeira com um pano um pincel macio.
- Não limpe a máquina com água corrente ou limpadores de alta pressão.
- Não use solventes nas partes sintéticas (petróleo, álcool, etc.), pois podem danificá-las.

1. Regularmente inspecione que o disco abrasivo não esteja rachado ou com defeitos. Se houver desgaste, substitua;
2. Verifique que todos os parafusos e partes encontrem-se firmes;
3. Verifique se as aberturas de ventilação não estão obstruídas e regularmente sopre o interior com ar comprimido para remover o pó impregnado
4. Verifique se há desgaste nas escovas e substitua se necessário. Sempre substitua escovas em pares. Remova as escovas gastas e troque-as por novas, controlando para que se deslizem livremente. Depois de substituir, deixe a esmerilhadeira funcionar por vários minutos para que se assentem contra o coletor;
5. Os reparos devem ser realizadas por pessoal qualificado.
6. As partes rolantes produzem golpes ou a velocidade de giro é anormalmente baixa;
7. A máquina sacode-se em forma anormal acompanhada de ruídos estranhos;
8. A carcaça do motor esquenta;
9. Produz faíscas no coletor do motor.

10. VISTA EXPLODIDA

LINK: https://www.sigmatools.com.br/site/SGT-4408

SGT TOOLS By SIGMA

CERTIFICADO DE GARANTIA

Empresa compradora:_____

Comprador:_____

Endereço completo:_____

_____

Nome do vendedor:_____

Empresa vendedora:_____

Data da nota fiscal:___/____/_____ Nota fiscal:_____

Nome do equipamento:_____

Nº de série do equipamento:_____

OBSERVAÇÕES SOBRE GARANTIA

PRESCRIÇÕES DE GARANTIA

Esta ferramenta é garantida contra eventuais defeitos de montagem ou fabricação, desde que devidamente comprovados por nosso departamento técnico.
Esta garantia é válida por 6 meses, contados a partir da data de venda ao usuário, sendo 3 meses o prazo de garantia legal (Código de Defesa do Consumidor) e mais 3 meses concedidos por esta empresa.
Dentro do período de garantia, os componentes ou peças que comprovadamente apresentarem defeitos de fabricação, serão consertados ou (conforme o caso) substituídos gratuitamente por qualquer Assistência Autorizada contra a apresentação do "Certificado de Garantia."

NÃO ESTÃO INCLUÍDOS NA GARANTIA

Os defeitos originados de:
- Uso inadequado da ferramenta ou em desacordo com o manual de instruções;
- Instalações elétricas deficientes;
- Desgaste natural;
- Desgaste oriundo de intervalos muito longos entre as manutenções;
- Estocagem incorreta, influência do clima etc.

CESSA A GARANTIA

- Se o produto for modificado ou aberto por terceiros; se tiverem sido montadas peças fabricadas por terceiros; ou ainda, se o produto, tiver sido consertado por pessoas não autorizadas.
- Se o equipamento for aberto enquanto ainda se encontrar em período de garantia.
- Se ocorrerem danos por acidentes (quedas, batidas, etc), maus tratos ou uso da ferramenta fora das aplicações para as quais foi projetada.

Corte aqui

Corte aqui

Corte aqui