MANUAL DE INSTRUÇÕES

CERTIFICADO DE GARANTIA DE 6 MESES

SGT-5104

POLITRIZ ROTO ORBITAL FORÇADA 5”

CÓD.:0702510400

SGT TOOLS

By SIGMA

WWW.SIGMATOOLS.COM.BR

LEIA, ENTENDA E SIGA TODAS AS INSTRUÇÕES E ALERTAS ANTES DE OPERAR ESSA FERRAMENTA. O NÃO CUMPRIMENTO DAS ADVERTÊNCIAS CONSTANTES NO MANUAL PODE RESULTAR EM PERIGO DE ACIDENTE. O EMPREGADOR DEVE DISPONIBILIZAR AS INFORMAÇÕES CONTIDAS NESTE MANUAL AO OPERADOR DO EQUIPAMENTO.

IDENTIFICAÇÃO DA EMPRESA

SIGMA TOOLS - Comércio de Máquinas, Equipamentos e Acessórios LTDA
Rua Matrix, 17 - Moinho Velho - Cotia - SP - CEP: 06714-360

1 - INSTRUÇÕES

ATENÇÃO: LEIA TODOS OS AVISOS DE SEGURANÇA E TODAS AS INSTRUÇÕES.
O não cumprimento detodos os avisos e instruções listados abaixo pode resultar em choque elétrico, fogo e/ou em ferimento sério.
Prezado usuário: Este manual contém detalhes de instalação, funcionamento, operação e manutenção da POLITRIZ ROTO ORBITAL FORÇADA 5". O termo "ferramenta" em todos os avisos listados abaixo referem-se a ferramenta alimentada através de seu cordão de alimentação ou a ferramenta operada a bateria (sem cordão).

ATENÇÃO: CASO ESTE EQUIPAMENTO APRESENTE ALGUMA NÃO CONFORMIDADE, ENCAMINHE-O PARA A ASSISTÊNCIA TÉCNICA AUTORIZADA SIGMA MAIS PRÓXIMA.

ATENÇÃO: AO UTILIZAR A FERRAMENTA DEVEM SER SEGUIDAS AS PRECAUÇÕES BÁSICAS DE SEGURANÇA A FIM DE EVITAR RISCOS DE CHOQUE ELÉTRICO E ACIDENTES.

2 -SÍMBOLOS E SEUS SIGNIFICADOS

Símbolos	Nome	Explicação
	Cuidado / Atenção	Alerta de segurança (riscos de acidentes), e atenção durante o uso.
	Leia o manual de operação / instruções	Leia o manual de operação / instrução antes de utilizar o equipamento.
	Eliminação de resíduos	Resíduos elétricos não devem ser descartados com resíduos residenciais comuns. Encaminhe estes resíduos para reciclagem.
	Utilize EPI (Equipamento de proteção Individual)	Utilize Equipamento de Proteção Individual adequado para cada tipo de trabalho.
	Classe isolação II	Dupla isolação.
	Risco de choque elétrico	Cuidado ao manusear risco de choque elétrico
	Instruções de ligação elétrica	Seguir as instruções para a correta instalação da máquina.
	Uso em ambientes internos	Use o carregador de bateria em ambientes internos protegidos da chuva.
MÁX - 50°C	Proteger a bateria do calor	Não exponha a bateria a calor acima de 50°C.
	Proteger a bateria do fogo	Proteja a bateria do fogo, e jamais jogue-a no fogo, sob risco de explosões.
	Não emergir a bateria	Mantenha a bateria protegida da umidade e jamais mergulhar ou descartar as baterias em rios, lagos, e em ambientes semelhantes.

3. INSTRUÇÕES DE SEGURANÇA
3.1. SEGURANÇA DA ÁREA DE TRABALHO

a) Mantenha a área de trabalho limpa e iluminada. As áreas desorganizadas e escuras são um convite aos acidentes.

b) Não opere ferramentas em atmosferas explosivas, como na presença de líquidos inflamáveis, gases ou poeira. As ferramentas criam faíscas que podem inflamar a poeira ou os vapores.
c) Mantenha crianças e visitantes afastados ao operar uma ferramenta. As distrações podem fazer você perder o controle.

3.2. SEGURANÇA ELÉTRICA

a) O plugue da ferramenta deve ser compatível com as tomadas. Nunca modifique o plugue. Não use nenhum plugue adaptador com as ferramentas aterradas. Os plugues sem modificações aliados a utilização de tomadas compatíveis reduzem o risco de choque elétrico.
b) Evite o contato do corpo com superfícies ligadas à terra ou aterradas tais como as tubulações, radiadores, fornos e refrigeradores.
Há um aumento no risco de choque elétrico se seu corpo for ligado à terra ou aterramento.

c) Não exponha a ferramentas à chuva ou às condições úmidas. A água entrando na ferramenta aumenta o risco de choque elétrico.
d) Não force o cordão de alimentação. Nunca use o cordão de alimentação para carregar, puxar ou o para desconectar a ferramenta da tomada. Mantenha o cabo elétrico longe do calor, óleo, bordas afiadas ou das partes em movimentos. Os cabos danificados ou emaranhados aumentam o risco de choque elétrico.
e) Ao operar uma ferramenta ao ar livre, use um cabo de extensão apropriado para o uso ao ar livre. O uso de um cabo apropriado ao ar livre reduz o risco de choque elétrico.
f) Se a operação de uma ferramenta em um local seguro não for possível, use alimentação protegida por um dispositivo de corrente residual (RCD). O uso de um RCD reduz o risco de choque elétrico.
NOTA: O termo "dispositivo de corrente residual (RCD)" pode ser substituído pelo termo "interruptor do circuito de falha à terra (GFCI - ground fault circuit interrupter)" ou "disjuntor de fuga de corrente (ELCB - earth leakage circuit breaker)".
g) Se a ferramenta apresentar excesso de faísca dentro da caixa do motor, desligue-a imediatamente e leve-a até uma assistência técnica autorizada mais próxima. Consulte a nossa rede de assistentes técnicos em nosso site: www.sigmatools.com.br.

3.3. SEGURANÇA PESSOAL

a) Fique atento durante a realização do trabalho e use o bom senso ao operar uma ferramenta. Não a utilize quando você estiver cansado ou sob a influência de drogas, álcool ou medicamentos.
Um momento de desatenção pode resultar em grave acidente.
b) Sempre utilize EPIs, como óculos de segurança. Equipamentos de

segurança, tais como: máscara contra a poeira, sapatos de segurança antiderrapantes, capacete de segurança ou protetor auricular, utilizados em condições apropriadas, reduzirão os riscos de ferimentos pessoais.

c) Evite a partida não intencional. Assegure que o interruptor está na posição desligada antes de conectar o plugue na tomada e/ou bateria, pegar ou carregar a ferramenta. Carregar as ferramentas com seu dedo no interruptor ou conectar as ferramentas que apresentam interruptor na posição "ligado" são convites a acidentes.

d) Remova qualquer chave de ajuste antes de ligar a ferramenta. Uma chave de boca ou de ajuste conectada a uma parte rotativa da ferramenta pode resultar em acidentes

e) Não exceda o limite da ferramenta. Mantenha o apoio e o equilíbrio adequados durante o uso. Isto permite melhor controle da ferramenta em situações inesperadas.

f) Utilize roupas apropriadas para o trabalho. Não use roupas demasiadamente largas ou joias. Mantenha seus cabelos, roupas e luvas longe das peças móveis. Roupas folgadas, joias ou cabelos longos podem ser presos pelas partes em movimento.

g) Se os dispositivos são fornecidos com conexão para extração e coleta de pó, assegure que estes estão conectados e utilizados corretamente. O uso destes dispositivos pode reduzir riscos relacionados à poeira.

h) Use protetores auriculares. A exposição ao ruído pode causar perda auditiva.

i) Usar máscara contra pó e óculos de segurança e, dependendo da aplicação, protetor facial, luvas de segurança e avental capaz de bloquear fragmentos da peça de trabalho. O protetor ocular deve ser capaz de conter fragmentos arremessados gerados pelas várias operações. A máscara contra pó ou respirador deve ser capaz de filtrar as partículas geradas pela operação.

j) Segure a ferramenta pela superfície isolada de manuseio ao realizar uma operação onde o acessório de corte pode entrar em contato com a fiação não aparente. O contato do acessório de corte a um fio "vivo" pode tornar "vivas" as partes metálicas expostas da ferramenta e resultar ao operador um choque elétrico.

3.4. USO E CUIDADOS COM A FERRAMENTA

a) Não force a ferramenta. Utilize a ferramenta correta para cada aplicação. Desta forma, o trabalho será melhor realizado e com mais segurança, de acordo com a função e capacidades para a qual foi projetada.

b) Não use a ferramenta se o interruptor não ligar e desligar. Qualquer ferramenta que não pode ser controlada com o interruptor é perigosa e deve ser reparada

c) Desconecte o plugue da tomada antes de fazer qualquer tipo de ajuste, mudança de acessórios ou armazenamento de ferramentas. Tais medidas de segurança preventivas reduzem o risco de se ligar a ferramenta acidentalmente..

d) Guarde as ferramentas fora do alcance das crianças e não permita que pessoas não familiarizadas com a ferramenta ou com estas instruções operem a ferramenta. As ferramentas são perigosas nas mãos de usuários não treinados.

e) Para a manutenção da ferramenta, verifique o desalinhamento ou coesão das partes móveis, rachaduras e qualquer outra condição que possa afetar a operação. Se danificada, a ferramenta deve ser reparada antes do uso. Muitos acidentes são causados pela inadequada manutenção das ferramentas. Para manutenções encaminhe a ferramenta a uma assistência técnica autorizada. Consulte nossa rede de assistentes técnicos autorizados em nosso site: www.sigmatools.com.br.

f) Use a ferramenta, acessórios, entre outras partes que a compõem, de acordo com as instruções e da maneira designada para o tipo particular da ferramenta, levando em consideração as condições e o trabalho a ser desempenhado. O uso da ferramenta em operações diferentes das designadas podem resultar em situações de risco.
g) Cuide da ferramenta mantendo-a sempre limpa. Siga corretamente as instruções de lubrificação e troca de acessórios. Inspecione o cordão elétrico periodicamente, assim como as escovas de carvão. Caso seja necessária a troca, procure uma assistência técnica autorizada em nosso site: www.sigmatools.com.br. Mantenha os pontos onde o operador segura a ferramenta sempre limpos, secos e livres de óleo ou graxa.
h) Nunca substitua peças ou partes pessoalmente e nem peça a outra pessoa para fazê-lo. Leve sempre a ferramenta a uma assistência técnica autorizada mais próxima: www.sigmatools.com.br.
i) Utilize somente partes, peças e acessórios originais.

4. DESCRIÇÃO DO PRODUTO

INFORMAÇÕES TÉCNICAS			
Modelo	SGT-5104	**Frequência**	60Hz
Voltagem	220v	**Diâmetro do Prato Suporte**	5" / 125MM
Diâmetro de Boina	160MM	**Diâmetro da Órbita**	8MM
Peso	2,8kg	**Órbita por minuto**	3200-9600RPM
Velocidade Livre	160-480RPM	**Potência**	1.200W

5. Instruções de operação

AVISO Antes de realizar qualquer trabalho na polidora, desligue sempre a alimentação elétrica.
Remova a alça frontal e coloque a tampa frontal

1 - Usando a chave allen, remova os 2 parafusos da alça frontal.
2 - Remova a alça e a tampa frontal.
3 - Prenda a tampa da com os 2 parafusos.

Ligue e desligue
1 - Pressione e segure o gatilho de energia
2 - Para desligar, solte o gatilho de energia

Operação contínua com o botão trava modo ligado
1 - Pressione e segure o gatilho de energia.
2 - E pressione o botão para mantê-la ligada
3 - Solte o gatilho e a ferramenta continuará acionada
4 - Para desligar, pressione e solte o gatilho

1 - ajuste a velocidade movendo o seletor para o valor necessário quanto maior o número maior será a velocidade onde 6 significa velocidade máxima.
2 - pressione suavemente o gatilho para acelerar a ferramenta elétrica até a velocidade necessária.

NOTA: Se ocorrer uma sobrecarga ou superaquecimento durante a operação contínua, a ferramenta elétrica reduz automaticamente a velocidade até que a polidora resfrie adequadamente.2, pressione suavemente o gatilho para acelerar a ferramenta elétrica até a velocidade necessária.

Montagem / troca da boina de polimento.

1 - Remova a máquina da tomada.
2 - Alinhe e prenda a almofada no pad velcrado.
3 - Insira o cabo de energia na tomada.
4 - Ligue o polidor e use conforme necessário, garantindo que a boina de polimento esteja alinhada corretamente.
5 - Desligue o polidor quando terminar.

Operativo

1, inicie a máquina na superfície em uma velocidade baixa e execute o polidor até a velocidade definida.
2, aplicando uma leve pressão de contato, mova o polidor para criar padrões de hachura, sobrepondo movimentos na superfície a ser polida para obter um bom acabamento polido e garantir que a ferramenta tenha uma longa vida útil.
3, Em vernizes mais macios, não trabalhe agressivamente, utilize as baixas velocidades aplicando baixa pressão de contato.

Manutenção

Serviço

! AVISO A manutenção preventiva realizada por pessoal não autorizado pode resultar no posicionamento incorreto de fios e componentes internos, o que pode causar problemas sérios. Recomendamos que toda a manutenção da ferramenta seja realizada por uma Assistência Técnica de Serviço Autorizada pela Fábrica.

Lubrificação de ferramentas

Sua ferramenta foi devidamente lubrificada e está pronta para uso. É recomendado que as ferramentas com engrenagens devem ser lubrificadas com um lubrificante especial a cada troca de escova.

Escovas de carvão

Para manter a eficiência máxima do motor, recomendamos que a cada 50 horas de operação as escovas sejam analisadas. Somente escovas de reposição genuínas especialmente projetadas para sua ferramenta devem ser usadas.
Não utilize peças que não sejam designadas para a ferramenta, isso diminuirá a vida útil da sua ferramenta.

Substituindo a boina de polimento desgastada / danificada.

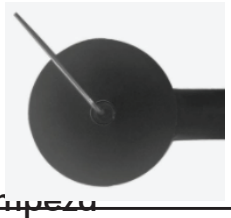

1 - Retire o cabo de energia da tomada.
2 - Coloque a máquina de costas.
3 - Pressione o botão de travamento automático e remova o parafuso com uma chave allen. Remova a placa de apoio.
4 - Se necessário, limpe a superfície da chave do eixo de trabalho
5 - Coloque a nova placa de apoio no eixo de trabalho.
A ranhura da placa traseira deve se encaixar na superfície da chaveta do eixo de trabalho. Se necessário, gire o até localizar
6 - Aperte o parafuso usando a chave Allen fornecida.
7 - Faça um teste. Verifique se há problemas de equilíbrio e vibrações.

Limpeza

! AVISO Para evitar acidentes, sempre desconecte a ferramenta da tomada antes de limpar ou realizar qualquer manutenção.
A ferramenta pode ser limpa de forma mais eficaz com ar comprimido seco. Sempre use óculos de proteção ao limpar ferramentas com ar comprimido. As aberturas de ventilação e alavancas de interruptores devem ser mantidas limpas e livres de materiais estranhos.
Não utilize objetos pontiagudos para limpar as aberturas de ventilação da ferramenta.
! CUIDADO Certos agentes de limpeza e solventes danificam as peças de plástico. Alguns deles são: gasolina, tetracloreto de carbono, solventes de limpeza clorados, amônia e detergentes domésticos que contêm amônia.

6. VISTA EXPLODIDA

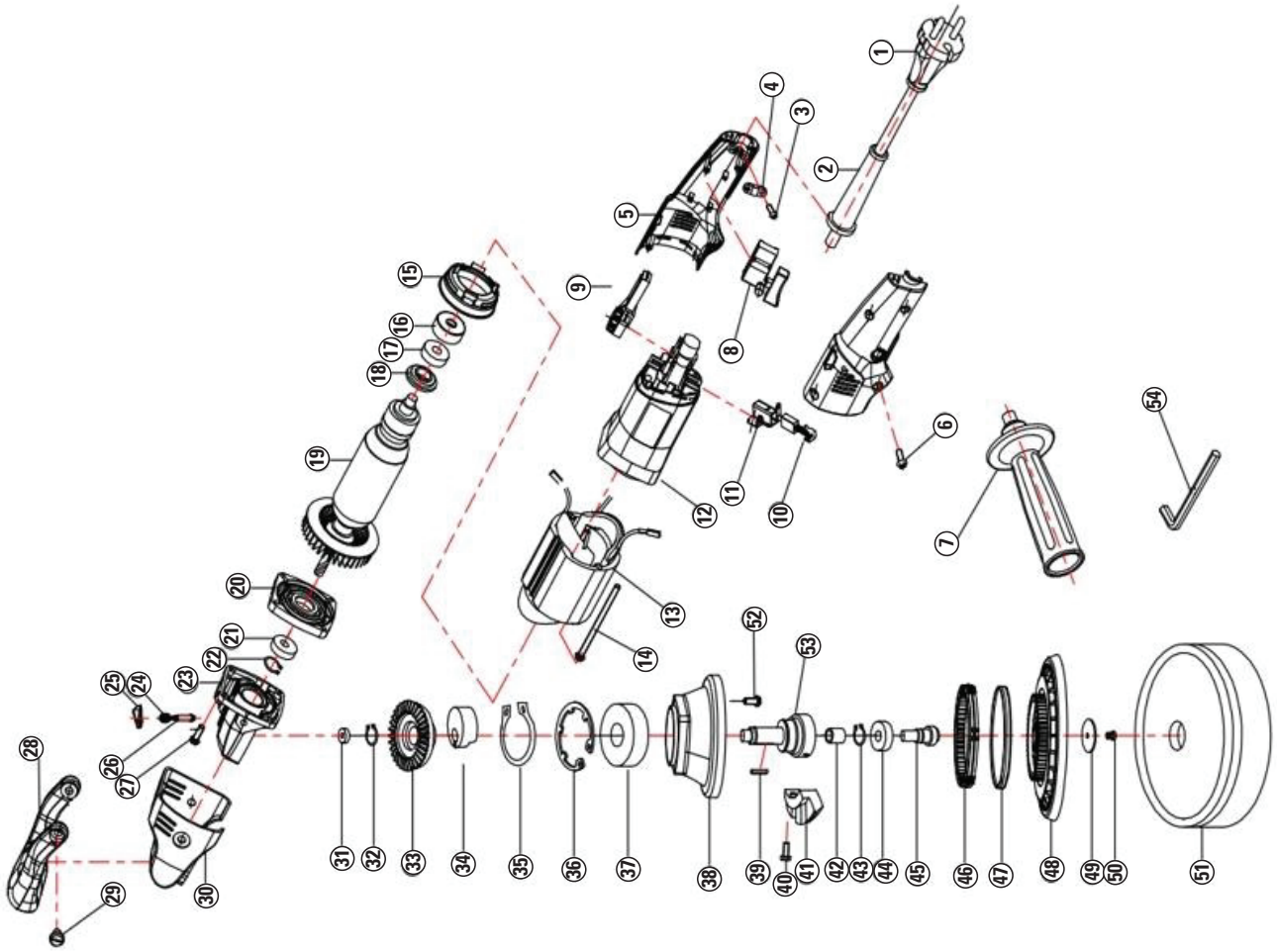

Número	Código	Descrição	Número	Código	Descrição	Número	Código	Descrição
1	07 54 5104 01	Cabo de energia	19	07 54 5104 19	Motor 110V	37	07 54 5104 37	Rolamento 6906
2	07 54 5104 02	Protetor do cabo	19_1	07 54 5104 21	Motor 220V	38	07 54 5104 38	Protetor de poeira
3	07 54 5104 03	Parafuso ST4x14	20	07 54 5104 20	Suporte do Motor	39	07 54 5104 39	Chaveta
4	07 54 5104 04	Fixador do cabo	21	07 51 0310 32	Bearing 6001	40	07 54 5104 40	Parafuso M4x10
5	07 54 5104 05	Carcaça	22	07 54 5104 22	Anel trava	41	07 54 5104 41	Balanceador
6	07 54 5104 06	Parafuso ST4X16	23	07 54 5104 23	Carcaça dianteira	42	07 54 5104 42	Rolamento HK0810
7	07 54 5104 07	Manipulo	24	07 54 5104 24	Mola de travamento automático	43	07 54 5104 43	Anel Trava
8	07 54 5104 08	Gatilho	25	07 54 5104 25	Botão de auto travamento	44	07 51 0310 32	Rolamento 6001
9	07 54 5104 09	Controlador de velocidade	26	07 54 5104 26	Pino de auto travamento	45	07 54 5104 45	Pino de autotravamento
10	07 54 5104 10	Escova	27	07 54 5104 27	Parafuso ST4X23	46	07 54 5104 46	Engrenagem da Orbita forçada
11	07 54 5104 11	Suporte da escova	28	07 54 5104 28	Alça de apoio	47	07 54 5104 47	Guarda pó
12	07 54 5104 12	Carcaça do motor	29	07 54 5104 29	M8x12	48	07 52 0136 50	Prato 4,5”
13	07 54 5104 13	Estator 110V	30	07 54 5104 30	Carcaça da engrenagem	48	07 52 0136 51	Prato 5,5”
13_1	07 54 5104 17	Estator 220V	31	07 52 0432 63	Rolamento 698	49	07 54 5104 49	Arruela 24x8x2
14	07 54 5104 14	Parafuso ST4X65	32	07 54 5104 32	Anel trava	50	07 54 5104 50	Parafuso M8x12
15	07 54 5104 15	Defletor de ventilação	33	07 54 5104 33	Engrenagem	51	07 54 5104 51	Boina de polimento
16	07 54 5104 16	Suporte do rolamento 607	34	07 54 5104 34	Excêntrico	52	07 54 5104 52	Parafuso M4x22
17	07 51 0910 25	Rolamento 607	35	07 54 5104 35	Anel Trava	53	07 54 5104 53	Eixo de trabalho
18	07 54 5104 18	Anel de vedação	36	07 54 5104 36	Anel trava	54	07 54 5104 54	chave allen

CERTIFICADO DE GARANTIA

Empresa compradora:_____

Comprador:_____

Endereço completo:_____

_____

Nome do vendedor:_____

Empresa vendedora:_____

Data da nota fiscal:____/____/_____ Nota fiscal:_____

Nome do equipamento:_____

Nº de série do equipamento:_____

OBSERVAÇÕES SOBRE GARANTIA

PRESCRIÇÕES DE GARANTIA

Esta ferramenta é garantida contra eventuais defeitos de montagem ou fabricação, desde que devidamente comprovados por nosso departamento técnico.
Esta garantia é válida por 6 meses, contados a partir da data de venda ao usuário, sendo 3 meses o prazo de garantia legal (Código de Defesa do Consumidor) e mais 3 meses concedidos por esta empresa.
Dentro do período de garantia, os componentes ou peças que comprovadamente apresentarem defeitos de fabricação, serão consertados ou (conforme o caso) substituídos gratuitamente por qualquerAssistência Autorizada contra a apresentação do "Certificado de Garantia".

NÃO ESTÃO INCLUÍDOS NA GARANTIA

Os defeitos originados de:
- Uso inadequado da ferramenta ou em desacordo com o manual de instruções;
- Instalações elétricas deficientes;
- Desgaste natural;
- Desgaste oriundo de intervalos muito longos ente as manutenções;
- Estocagem incorreta, influência do clima etc.

CESSA A GARANTIA

- Se o produto for modificado ou aberto por terceiros; se tiverem sido montadas peças fabricadas por terceiros; ou ainda, se o produto, tiver sido consertado por pessoas não autorizadas.
- Se o equipamento for aberto enquanto ainda se encontrar em período de garantia.
- Se ocorrerem danos por acidentes (quedas, batidas, etc), maus tratos ou uso da ferramenta fora das aplicações para as quais foi projetada.

Corte aqui

Corte aqui

Corte aqui