MANUAL DE INSTRUÇÕES

CERTIFICADO DE GARANTIA

SUPORTE PARA MOTOR 450KG

CÓD.: 0761100003

SGT TOOLS

By SIGMA

WWW.SIGMATOOLS.COM.BR

LEIA, ENTENDA E SIGA TODAS AS INSTRUÇÕES E ALERTAS ANTES DE OPERAR ESSA FERRAMENTA. O NÃO CUMPRIMENTO DAS ADVERTÊNCIAS CONSTANTES NO MANUAL PODE RESULTAR EM PERIGO DE ACIDENTE. O EMPREGADOR DEVE DISPONIBILIZAR AS INFORMAÇÕES CONTIDAS NESTE MANUAL AO OPERADOR DO EQUIPAMENTO.

IDENTIFICAÇÃO DA EMPRESA

SIGMA TOOLS - Comércio de Máquinas, Equipamentos e Acessórios LTDA
Rua Matrix, 17 - Moinho Velho - Cotia - SP - CEP: 06714-360

1 - INSTRUÇÕES

ATENÇÃO: LEIA TODOS OS AVISOS DE SEGURANÇA E TODAS AS INSTRUÇÕES.
O não cumprimento de seguir todos os avisos e instruções listados abaixo pode resultar em choque elétrico, fogo e/ou em ferimento sério.
Prezado usuário: Este manual contém detalhes de instalação, funcionamento, operação e manutenção da SUPORTE PARA MOTOR 450KG. O termo "ferramenta" em todos os avisos listados abaixo referem-se a ferramenta equipamento manual, pneumático ou hidráulico.

ATENÇÃO: CASO ESTE EQUIPAMENTO APRESENTE ALGUMA NÃO CONFORMIDADE, ENCAMINHE-O PARA A ASSISTÊNCIA TÉCNICA AUTORIZADA SIGMA MAIS PRÓXIMA.

ATENÇÃO: AO UTILIZAR A FERRAMENTA DEVEM SER SEGUIDAS AS PRECAUÇÕES BÁSICAS DE SEGURANÇA A FIM DE EVITAR ACIDENTES.

2 -SÍMBOLOS E SEUS SIGNIFICADOS

Símbolos	Nome	Explicação
	Cuidado / Atenção	Alerta de segurança (riscos de acidentes), e atenção durante o uso.
	Leia o manual de operação / instruções	Leia o manual de operação / instrução antes de utilizar o equipamento.
	Eliminação de resíduos	Resíduos elétricos não devem ser descartados com resíduos residenciais comuns. Encaminhe estes resíduos para reciclagem.
	Utilize EPI (Equipamento de proteção Individual)	Utilize Equipamento de Proteção Individual adequado para cada tipo de trabalho.
	Classe isolação II	Dupla isolação.
	Risco de choque elétrico	Cuidado ao manusear risco de choque elétrico
	Instruções de ligação elétrica	Seguir as instruções para a correta instalação da máquina.
	Uso em ambientes internos	Use o carregador de bateria em ambientes internos protegidos da chuva.
MÁX - 50°C	Proteger a bateria do calor	Não exponha a bateria a calor acima de 50°C.
	Proteger a bateria do fogo	Proteja a bateria do fogo, e jamais jogue-a no fogo, sob risco de explosões.
	Não emergir a bateria	Mantenha a bateria protegida da umidade e jamais mergulhar ou descartar as baterias em rios, lagos, e em ambientes semelhantes.

3. INSTRUÇÕES DE SEGURANÇA

3.1. SEGURANÇA DA ÁREA DE TRABALHO

a) Mantenha a área de trabalho limpa e iluminada. As áreas desorganizadas e escuras são um convite aos acidentes.

b) Não opere ferramentas em atmosferas explosivas, como na presença de líquidos inflamáveis, gases ou poeira. As ferramentas criam faíscas que podem inflamar a poeira ou os vapores.
c) Mantenha crianças e visitantes afastados ao operar uma ferramenta. As distrações podem fazer você perder o controle.

3.2. SEGURANÇA PESSOAL

a) Fique atento durante a realização do trabalho e use o bom senso ao operar uma ferramenta. Não a utilize quando você estiver cansado ou sob a influência de drogas, álcool ou medicamentos.
Um momento de desatenção pode resultar em grave acidente.
b) Sempre utilize EPIs, como óculos de segurança. Equipamentos de segurança, tais como: máscara contra a poeira, sapatos de segurança antiderrapantes, capacete de segurança ou protetor auricular, utilizados em condições apropriadas, reduzirão os riscos de ferimentos pessoais.
c) Não exceda o limite da ferramenta. Mantenha o apoio e o equilíbrio adequados durante o uso. Isto permite melhor controle da ferramenta em situações inesperadas.
d) Utilize roupas apropriadas para o trabalho. Não use roupas demasiadamente largas ou joias. Mantenha seus cabelos, roupas e luvas longe das peças móveis. Roupas folgadas, joias ou cabelos longos podem ser presos pelas partes em movimento.
e) Use protetores auriculares. A exposição ao ruído pode causar perda auditiva.
f) Usar máscara contra pó e óculos de segurança e, dependendo da aplicação, protetor facial, luvas de segurança e avental capaz de bloquear fragmentos da peça de trabalho. O protetor ocular deve ser capaz de conter fragmentos arremessados gerados pelas várias operações. A máscara contra pó ou respirador deve ser capaz de filtrar as partículas geradas pela operação.

3.4. USO E CUIDADOS COM A FERRAMENTA

a) Não force a ferramenta. Utilize-a corretamente para cada aplicação. Desta forma, o trabalho será melhor realizado e com mais segurança, de acordo com a função e capacidades para a qual foi projetada.
b) Sempre inspecione o guincho antes de usar para garantir que ele esteja montado corretamente e em boas condições e substitua as peças danificadas ou desgastadas.
c) Use o suporte apenas em uma superfície plana, sólida e nivelada capaz de suportar o peso do guincho carregado, de preferência concreto. Nunca trabalhe em solo frágil, pois os rodízios podem afundar.
d) Guarde as ferramentas fora do alcance das crianças e não permita que pessoas não familiarizadas com o produto ou com estas instruções operem a ferramenta.

e) Para a manutenção da ferramenta, verifique o desalinhamento ou coesão das partes móveis, rachaduras e qualquer outra condição que possa afetar a operação. Se danificada, a ferramenta deve ser reparada antes do uso. Muitos acidentes são causados pela inadequada manutenção. Para manutenções encaminhe a ferramenta a uma assistência técnica autorizada. Consulte nossa rede de assistentes técnicos autorizados em nosso site: www.sigmatools.com.br.
f) Use a ferramenta, acessórios, entre outras partes que a compõem, de acordo com as instruções e da maneira designada para o tipo particular do produto, levando em consideração as condições e o trabalho a ser desempenhado. O uso da ferramenta em operações diferentes das designadas podem resultar em situações de risco.
g) Cuide da ferramenta mantendo-a sempre limpa. Siga corretamente as instruções de lubrificação e troca de acessórios. Caso seja necessária a troca, procure uma assistência técnica autorizada em nosso site: www.sigmatools.com.br. Mantenha os pontos onde o operador segura a ferramenta sempre limpos, secos e livres de óleo ou graxa.
h) Nunca substitua peças ou partes pessoalmente e nem peça a outra pessoa para fazê-lo. Leve sempre a ferramenta a uma assistência técnica autorizada mais próxima: www.sigmatools.com.br.
i) Utilize somente partes, peças e acessórios originais.

4. DESCRIÇÃO DO PRODUTO

Ideal para tornar mais rápido e eficiente as reparações feitas em motores.

INFORMAÇÕES TÉCNICAS	
CAPACIDADE MÁXIMA	450KG

5. OPERANDO A FERRAMENTA

• Utilize sempre parafusos originais de montagem do motor ou parafusos do tamanho adequado endurecidos para fixar o motor ao suporte.
• Certifique-se de que o motor esteja centralizada e fixada à placa de cabeça. O carregamento fora do centro pode fazer com que o motor gire inesperadamente e faça o suporte tombar.
• Destrave e aplique o mecanismo de rotação lentamente e com cuidado.
• Sempre verifique se o produto e a aplicação são compatíveis. Nunca carregue o suporte com um motor que se estenda além de uma linha imaginária traçada conectando as linhas centrais dos eixos das rodas dianteiras e traseiras/rodízios (área dos eixos da base).

• Certifique-se de que a aplicação seja compatível com o produto.
• Alinhe o motor com o suporte e ajuste os braços de montagem para coincidir com os furos dos parafusos de montagem do bloco do câmbio. O travamento rotacional deve estar seguro antes de aplicar carga.
• Fixe cuidadosamente o motor de modo que a carga esteja centrada no suporte. Fixe com parafusos de haste de alta resistência e arruelas planas. Certifique-se de que as roscas sejam compatíveis com o seu motor e use arruelas em ambos os lados da placa de cabeça.
• Para girar o motor, libere o mecanismo de travamento lentamente e com cuidado. Use a alça para girar e depois fixe engajando o mecanismo de travamento.
• Verifique se o suporte está seguro antes de trabalhar no suporte ou ao redor dele. Nunca trabalhe sob um suporte carregado.

Manutenção

Limpeza e Cuidados

O produto deve ser mantido de acordo com estas instruções.
Você não deve modificar este produto de forma alguma.
a) Antes de usar, uma inspeção completa deve ser feita no suporte.
Procure por rachaduras nas soldas, peças dobradas, danificadas, soltas, desgastadas ou ausentes.
b) Inspecione apenas de acordo com este manual.
c) Se o suporte tiver sido submetido a carga ou impacto anormal (abuso), faça uma inspeção imediata. Leve o produto a um representante de serviço ao cliente local para uma inspeção autorizada antes do uso.

Lubrificação

Óleo quando necessário, utilize óleo lubrificante em todas as peças móveis quando necessário (articulações, rodízios dianteiros e traseiros).

Armazenagem

Ao armazenar o suporte, é recomendado que seja armazenado em um local seco e longe de umidade e luz solar. Evite locais aonde possa ter acesso de animais ou terceiros.

SGT TOOLS By SIGMA

VISTA EXPLODIDA

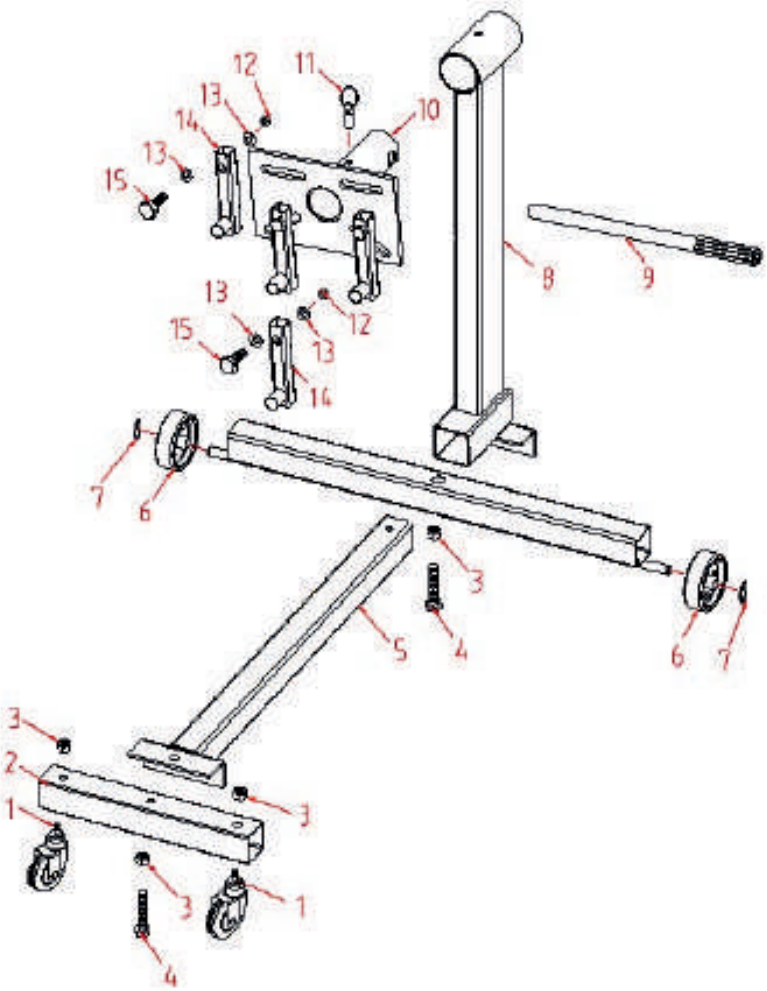

Nº	Código	Descrição	Qtde. p/maq.
1	0740045001	RODIZIO - SUP. MOTOR 450KG	2
2	0740045002	PARAFUSO HEXAGONAL M8X16 - SUP. MOTOR 450KG	1
3	0740045003	PORCA HEXAGONAL M8 - SUP. MOTOR 450KG	4
4	0740045004	TUBO DE SUSTENTAÇÃO - SUP. MOTOR 450KG	2
5	0740045005	COLUNA TRASEIRA - SUP. MOTOR 450KG	1
6	0740045006	PARAFUSO HEXAGONAL M12X20 - SUP. MOTOR 450KG	2
7	0740045007	COLUNA VERTICAL - SUP. MOTOR 450KG	2
8	0740045008	ALÇA - SUP. MOTOR 450KG	1
9	0740045009	CABEÇA - SUP. MOTOR 450KG	1
10	0740045010	PINO - SUP. MOTOR 450KG	1
11	0740045011	PORCA M14 - SUP. MOTOR 450KG	1
12	0740045012	ARRUELA M14 - SUP. MOTOR 450KG	4
13	0740045013	COLUNA DA CABEÇA - SUP. MOTOR 450KG	8
14	0740045014	PARAFUSO HEXAGONAL M14X60 - SUP. MOTOR 450KG	4
15	0740045015	COLUNA DA CABECA - SUP. MOTOR 450KG	4

SGT TOOLS By SIGMA

CERTIFICADO DE GARANTIA

Empresa compradora:_____

Comprador:_____

Endereço completo:_____

_____

Nome do vendedor:_____

Empresa vendedora:_____

Data da nota fiscal:____/____/_____ Nota fiscal:_____

Nome do equipamento:_____

Nº de série do equipamento:_____

OBSERVAÇÕES SOBRE GARANTIA

PRESCRIÇÕES DE GARANTIA

Esta ferramenta é garantida contra eventuais defeitos de montagem ou fabricação, desde que devidamente comprovados por nosso departamento técnico.
Esta garantia é válida por 6 meses, contados a partir da data de venda ao usuário, sendo 3 meses o prazo de garantia legal (Código de Defesa do Consumidor) e mais 3 meses concedidos por esta empresa.
Dentro do período de garantia, os componentes ou peças que comprovadamente apresentarem defeitos de fabricação, serão consertados ou (conforme o caso) substituídos gratuitamente por qualquer Assistência Autorizada contra a apresentação do "Certificado de Garantia".

NÃO ESTÃO INCLUÍDOS NA GARANTIA

Os defeitos originados de:
- Uso inadequado da ferramenta ou em desacordo com o manual de instruções;
- Instalações elétricas deficientes;
- Desgaste natural;
- Desgaste oriundo de intervalos muito longos entre as manutenções;
- Estocagem incorreta, influência do clima etc.

CESSA A GARANTIA

- Se o produto for modificado ou aberto por terceiros; se tiverem sido montadas peças fabricadas por terceiros; ou ainda, se o produto, tiver sido consertado por pessoas não autorizadas.
- Se o equipamento for aberto enquanto ainda se encontrar em período de garantia.
- Se ocorrerem danos por acidentes (quedas, batidas, etc), maus tratos ou uso da ferramenta fora das aplicações para as quais foi projetada.

Corte aqui

Corte aqui

Corte aqui