SGT-0409
ESMERILHADEIRA ANGULAR 2”

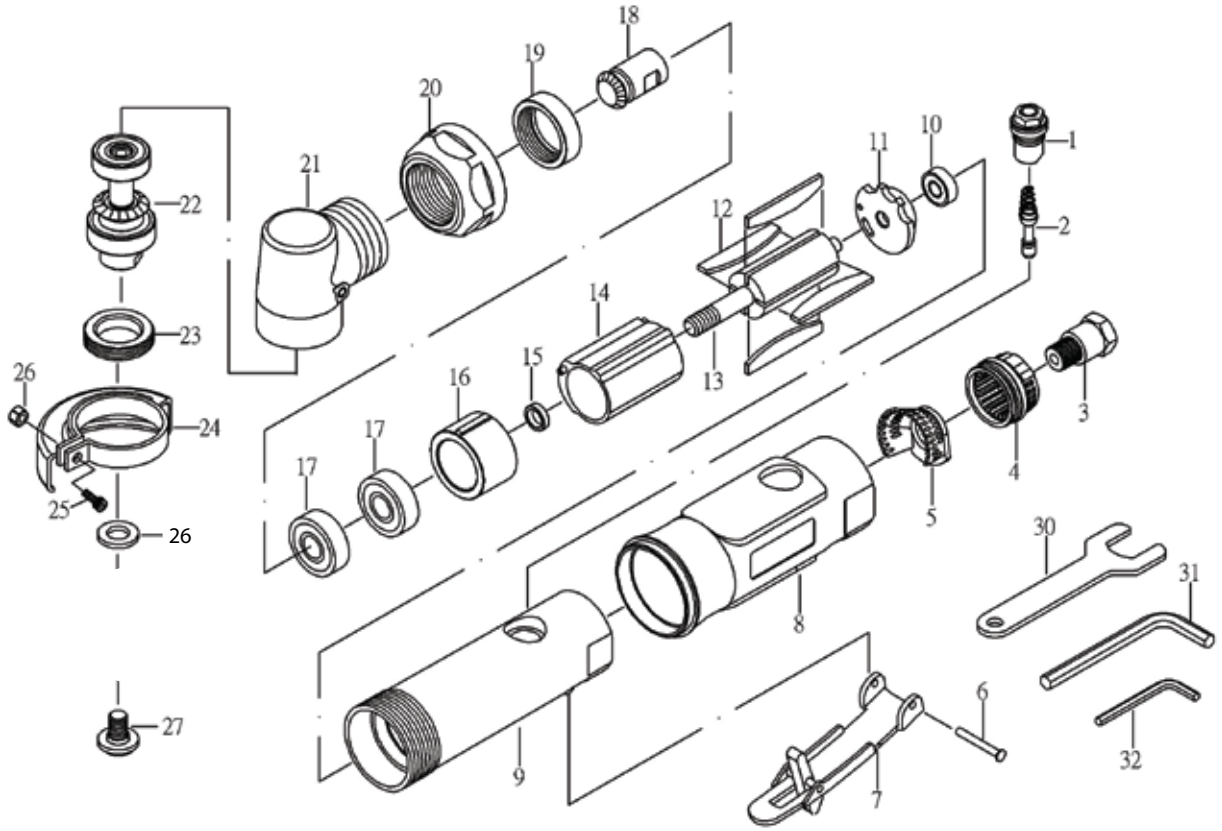

Item	Código	Descrição	
1	07 51 0409 01	REGULADOR	
2	07 51 0409 02	VALVULA	
3	07 51 0409 03	ENTRADA DE AR	
4	07 51 0409 04	DEFLETOR DE EXAUSTÃO	
5	07 51 0409 05	ESCAPAMENTO	
6	07 51 0409 06	PINO ELASTICO	
7	07 51 0409 07	GATILHO	
8	07 51 0409 08	PROTEÇÃO DE BORRACHA	
9	07 51 0409 09	CARCAÇA	
10	07 51 0409 10	ROLAMENTO (696ZZ)	
11	07 51 0409 11	PLACA TRASEIRA	
12	07 51 0409 12	PALHETAS	
13	07 51 0409 13	ROTOR	
14	07 51 0409 14	CILINDRO	
15	07 51 0409 15	ESPAÇADOR	
16	07 51 0409 16	PLACA DIANTEIRA	
17	07 51 0409 17	ROLAMENTO (608ZZ)	
18	07 51 0409 18	ENGRENAGEM	
19	07 51 0409 19	PORCA DE FIXAÇÃO	
20	07 51 0409 20	PORCA DE FIXAÇÃO	
21	07 51 0409 21	CARCAÇA FRONTAL	
22	07 51 0409 22	EIXO DE TRABALHO	
23	07 51 0409 23	PORCA DE FIXAÇÃO	
24	07 51 0409 24	PROTEÇÃO DO DISCO	
25	07 51 0409 25	PARAFUSO (M4x16)	
26	07 51 0409 26	PORCA (M4)	
27	07 51 0409 27	KIT PARAFUSO E ESPAÇADOR	

Item	Código	Descrição	
30	07 51 0409 30	CHAVE DE FIXAÇÃO DO DISCO 14mm	
31	07 51 0409 31	CHAVE ALLEN 5mm	
32	07 51 0409 32	CHAVE ALLEN 3mm	