SGT-0540B

CHAVE IMPACTO 3/4" PLUS

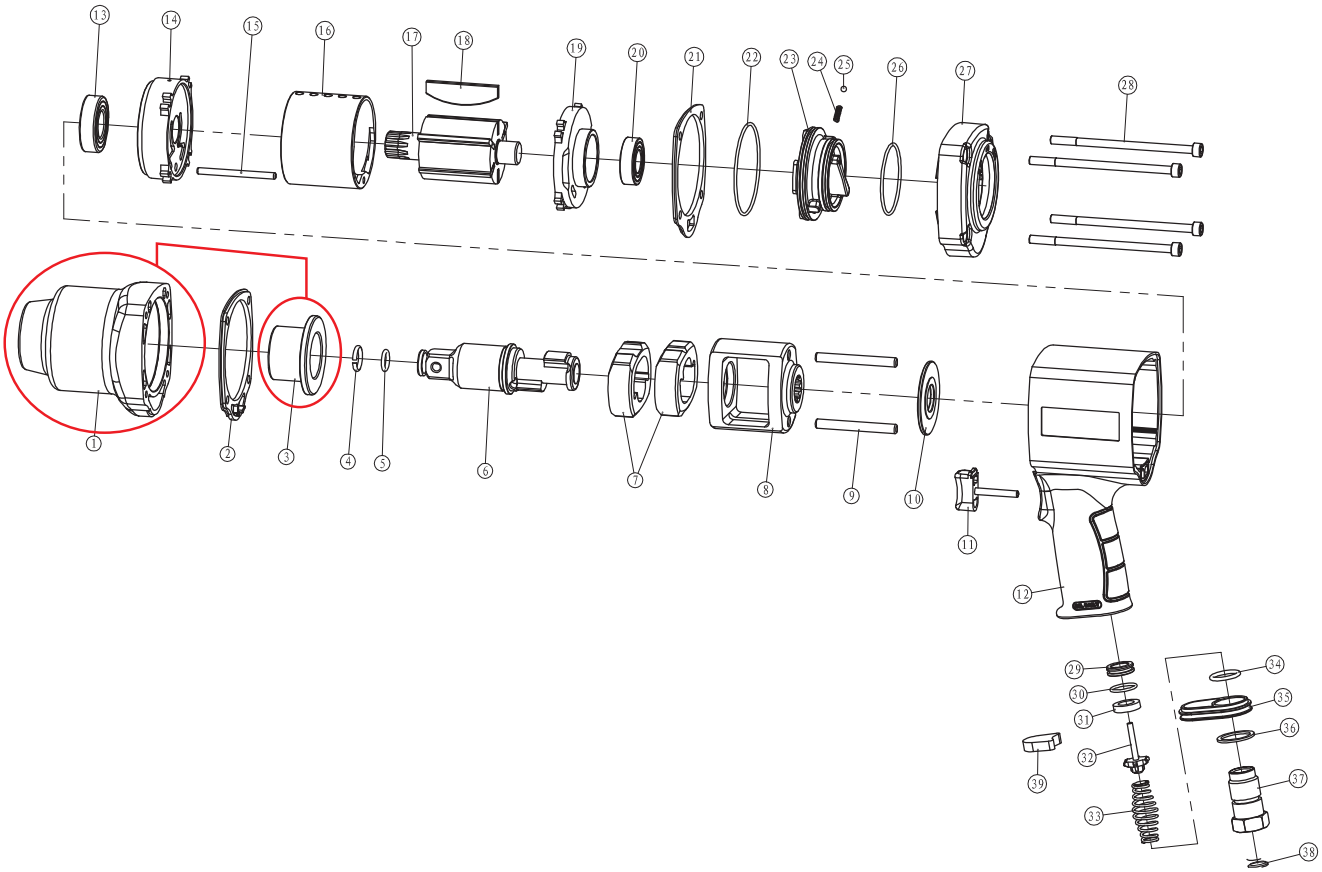

Item	Código	Descrição
1	07 51 05 4100	Carcaça do Martelo + Bucha da Bigorna
2	07 51 05 4102	Gaxeta
3	07 51 05 4100	Carcaça do Martelo + Bucha da Bigorna
4	07 51 05 4104	Anel Elástico
5	07 51 05 4105	O-Ring
6	07 51 05 4106	Bigorna
7	07 51 05 4107	Martelo (x2)
8	07 51 05 4108	Caixa do Martelo (x2)
9	07 51 05 4109	Pino do Martelo (x2)
10	07 51 05 4110	Arruela
11	07 51 05 4111	Gatilho
12	07 51 05 4112	Cabo
13	07 51 06 4113	Rolamento de Esferas (6004ZZ)
14	07 51 05 4114	Placa Dianteira
15	07 51 05 4115	Pino
16	07 51 05 4116	Cilindro
17	07 51 05 4117	Rotor

Item	Código	Descrição
18	07 51 05 4118	Lâmina do Rotor (x6)
19	07 51 05 4119	Placa Traseira
20	07 51 05 4120	Rolamento de Esferas (6003ZZ)
21	07 51 05 4121	Gaxeta de Borracha
22	07 51 05 4122	O-Ring
23	07 51 05 4123	Botão de Temporização
24	07 51 05 4124	Mola
25	07 51 05 4125	Esfera Metálica
26	07 51 05 4126	O-Ring
27	07 51 05 4127	Capa Traseira
28	07 51 05 4128	Parafuso (x4)
29	07 51 05 4129	Junta de Entrada
30	07 51 05 4130	O-Ring
31	07 51 05 4131	Junta de Borracha
32	07 51 05 4132	Válvula Borboleta
33	07 51 05 4133	Mola de Válvula
34	07 51 05 4134	O-Ring

Item	Código	Descrição
35	07 51 05 4135	Difusor de Exaustão
36	07 51 05 4136	Junta
37	07 51 05 4137	Entrada de Ar
38	07 51 05 4138	Tela de Ar
39	07 51 05 4139	Silenciador