SGT-0615
RETÍFICA RETA 1/4”

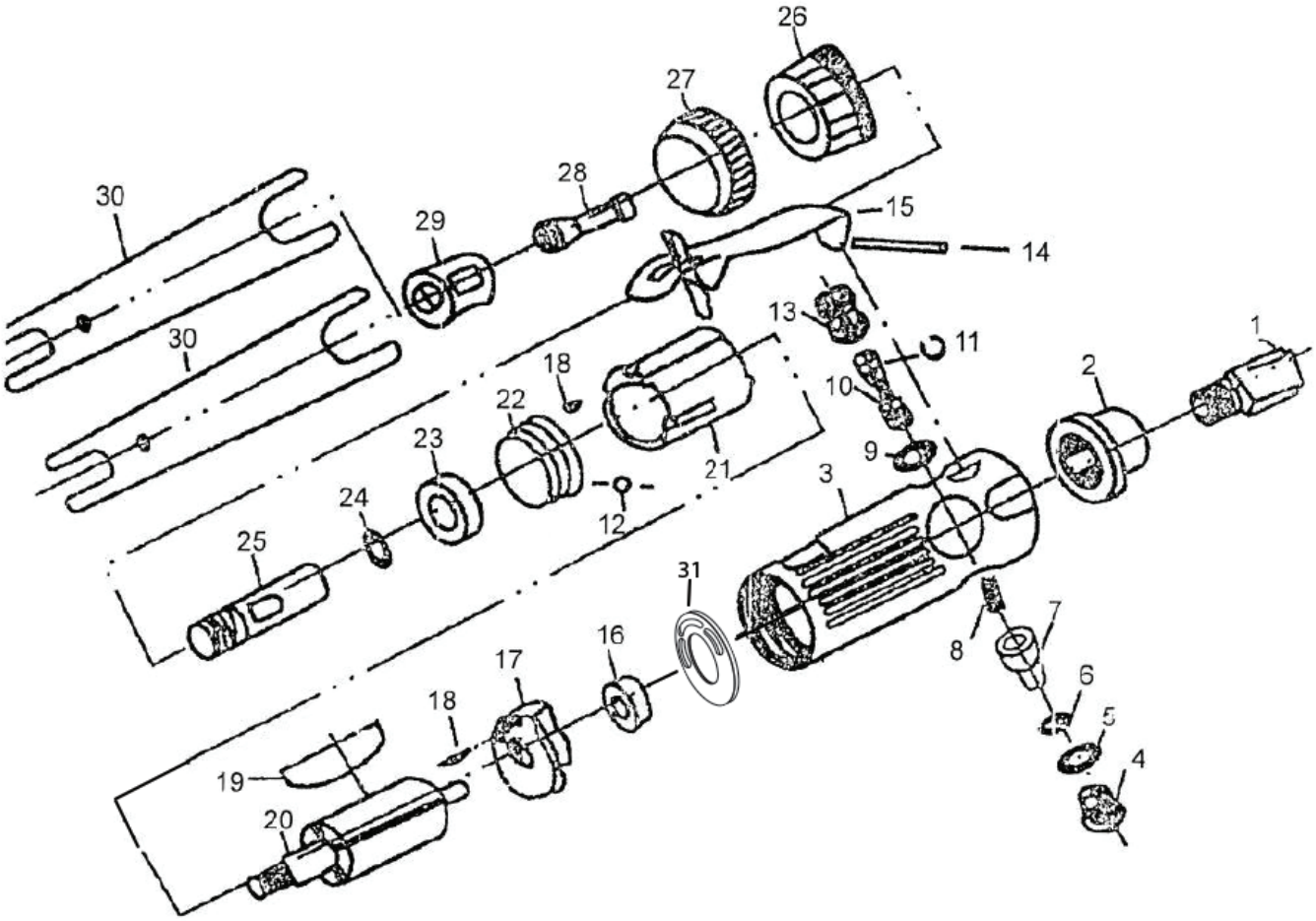

Item	Código	Descrição	Qtd.
1	07 51 0615 01	Entrada de ar	1
2	07 51 0615 02	Abafador	1
3	07 51 0615 03	Carcaça	1
4	07 51 0615 04	Parafuso da válvula	1
5	07 51 0615 05	O-ring	1
6	07 51 0615 06	O-ring	1
7	07 51 0615 07	Refulador de Ar	1
8	07 51 0615 08	Mola	1
9	07 51 0615 09	O-ring	1
10	07 51 0615 10	Válvula	1
11	07 51 0615 11	O-ring	1
12	07 51 0615 12	Esfera	1
13	07 51 0615 13	Bucha da válvula	1
14	07 51 0615 14	Pino	1
15	07 51 0615 15	Gatilho	1
16	07 51 0615 16	Rolamento	1
17	07 51 0615 17	Placa traseira	1
18	07 51 0615 18	Pino	2
19	07 51 0615 19	Laminas de rotor	4
20	07 51 0615 20	Rotor	1
21	07 51 0615 21	Cilindro	1

Item	Código	Descrição	Qtd.
22	07 51 0615 22	Placa Frontal	1
23	07 51 0615 23	Rolamento	1
24	07 51 0615 24	Arruela	1
25	07 51 0615 25	Suporte da pinça	1
26	07 51 0615 26	Fixador	1
27	07 51 0615 27	Porca de fixação	1
28	07 51 0615 28	Pinça	1
29	07 51 0615 29	Capa da pinça	1
30	07 51 0615 30	Chave inglesa	2
31	07 51 0615 31	Junta Traseira	1