# SGT-1110A

# POLITRIZ ANGULAR 7" - M14

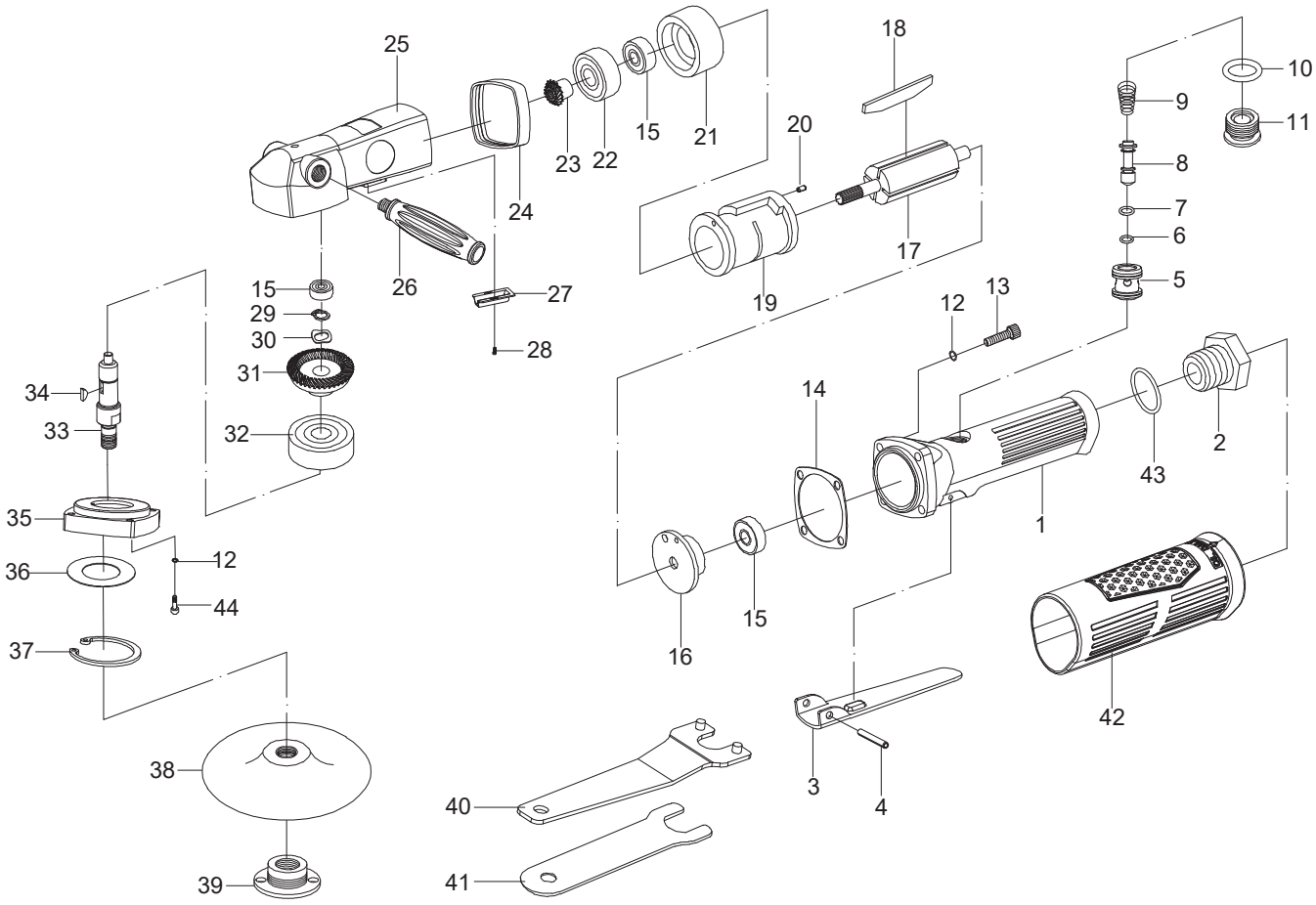


| Item | Código | Descrição | Qtd. |
|---|---|---|---|
| 1 | 07 51 2110 01 | CARCAÇA TRASEIRA | 1 |
| 2 | 07 51 2110 02 | ENTRADA DE AR | 1 |
| 3 | 07 51 2110 03 | GATILHO | 1 |
| 4 | 07 51 2110 04 | PINO DO GATILHO | 1 |
| 5 | 07 51 2110 05 | VALVULA | 1 |
| 6 | 07 51 2110 06 | O-RING | 1 |
| 7 | 07 51 2110 07 | O-RING | 1 |
| 8 | 07 51 2110 08 | VALVULA | 1 |
| 9 | 07 51 2110 09 | MOLA | 1 |
| 10 | 07 51 2110 10 | O-RING | 1 |
| 11 | 07 51 2110 11 | PARAFUSO DA CARCACA | 1 |
| 12 | 07 51 2110 12 | ARRUELA | 8 |
| 13 | 07 51 2110 13 | PARAFUSO | 4 |
| 14 | 07 51 2110 14 | JUNTA DE VEDAÇÃO | 1 |
| 15 | 07 51 2110 15 | ROLAMENTO | 3 |
| 16 | 07 51 2110 16 | TAMPA TRASEIRA | 1 |
| 17 | 07 51 2110 17 | ROTOR | 1 |
| 18 | 07 51 2110 18 | PALHETAS | 4 |
| 19 | 07 51 2110 19 | CILINDRO | 1 |
| 20 | 07 51 2110 20 | PINO ELÁSTICO | 1 |
| 21 | 07 51 2110 21 | TAMPA DIANTEIRA | 1 |
| 22 | 07 51 2110 22 | ROLAMENTO | 1 |
| 23 | 07 51 2110 23 | ROLAMENTO | 1 |
| 24 | 07 51 2110 24 | BORRACHA DE PROTEÇÃO | 1 |
| 25 | 07 51 2110 25 | CARCAÇA FRONTAL | 1 |
| 26 | 07 51 2110 26 | MANÍPULO | 1 |
| 27 | 07 51 2110 27 | DEFLETOR DE EXAUSTÃO | 1 |
| 28 | 07 51 2110 28 | PARAFUSO DE FIXAÇÃO | 1 |

| Item | Código | Descrição | Qtd. |
|---|---|---|---|
| 29 | 07 51 2110 29 | ANEL TRAVA | 2 |
| 30 | 07 51 2110 30 | ARRULA DE PRESSÃO | 1 |
| 31 | 07 51 2110 31 | ENGRENAGEM COROA | 1 |
| 32 | 07 51 2110 32 | ROLAMENTO | 1 |
| 33 | 07 51 2110 33 | EIXO DE TRABALHO | 1 |
| 34 | 07 51 2110 34 | CHAVETA | 1 |
| 35 | 07 51 2110 35 | TAMPA DE FECHAMENTO DA CARCAÇA | 1 |
| 36 | 07 51 2110 36 | ARRUELA | 1 |
| 37 | 07 51 2110 37 | ANEL TRAVA | 1 |
| 38 | 07 51 2110 38 | BASE DE 7" | 1 |
| 39 | 07 51 2110 39 | PORCA DE FIXAÇÃO | 1 |
| 40 | 07 51 2110 40 | CHAVE DE BOCA ESPECIAL | 1 |
| 41 | 07 51 2110 41 | CHAVE DE BOCA ESPECIAL | 1 |
| 42 | 07 51 2110 42 | PROTEÇÃO DE BORRACHA | 1 |
| 43 | 07 51 2110 43 | O-RING | 1 |
| 44 | 07 51 2110 44 | PARAFUSO DE FIXAÇÃO | 4 |