SGT-1324

GRAMPEADOR 80/16

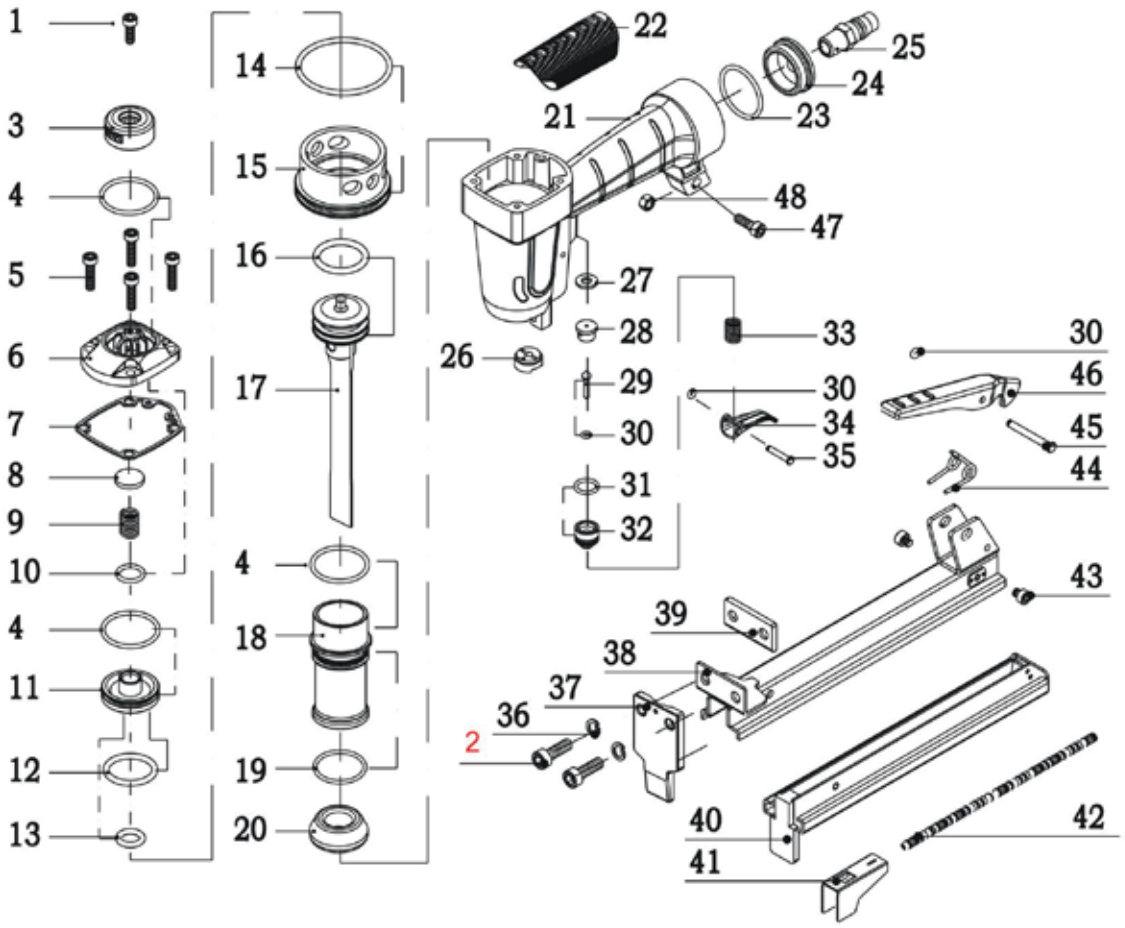

Item	Código	Descrição	Qtd.
1	07 51 1324 01	Parafuso sextavado M5x8	1
2	07 51 1324 02	Parafuso M5x20	1
3	07 51 1324 03	Defletor de exaustão	1
4	07 51 1324 04	O-ring 26.2x2.5	3
5	07 51 1324 05	Parafuso sextavado M5x18	6
6	07 51 1324 06	Capa do cilindro	1
7	07 51 1324 07	Junta de vedação	1
8	07 51 1324 08	Stop do pistão	1
9	07 51 1324 09	Mola	1
10	07 51 1324 10	O-ring 11.7x2.5	1
11	07 51 1324 11	Pistão	1
12	07 51 1324 12	O-ring 21.3x3	1
13	07 51 1324 13	O-ring 10x3.5	1
14	07 51 1324 14	O-ring 31.3x2.5	1
15	07 51 1324 15	Capa interna	1
16	07 51 1324 16	O-ring 17.3x3	1
17	07 51 1324 17	Kit pistçao	1
18	07 51 1324 18	Cilindro	1
19	07 51 1324 19	O-ring 24.5x2	1
20	07 51 1324 20	Batente	1
21	07 51 1324 21	Carcaça	1
22	07 51 1324 22	Proteção de borracha	1
23	07 51 1324 23	O-ring 34x3.5	1

Item	Código	Descrição	Qtd.
24	07 51 1324 24	Tampa traseira	1
25	07 51 1324 25	nipple	1
26	07 51 1324 26	Bico guia	1
27	07 51 1324 27	vedação (12.5-7-1.8)	1
28	07 51 1324 28	valvula do gatilho	1
29	07 51 1324 29	haste da valvula	1
30	07 53 3324 30	O-ring 1.2x19	3
31	07 51 1324 31	O-ring 11.2x1.2	1
32	07 51 1324 32	Guia do gatilho	1
33	07 51 1324 33	Mola	1
34	07 51 1324 34	Gatilho	1
35	07 51 1324 35	Pino do gatilho	1
36	07 52 2324 36	Arruela de pressão M5	2
37	07 51 1324 37	Guia do magazine	1
38	07 51 1324 38	Fiçador do magazine	1
39	07 51 1324 39	Espaçador	1
40	07 51 1324 40	Magazine	1
41	07 51 1324 41	Puxador do magazine	1
42	07 51 1324 42	mola de compressão	1
43	07 51 1324 43	Parafuso sextavado M4x3	2
44	07 51 1324 44	Mola da trava	1
45	07 51 1324 45	Pino da trava	1
46	07 51 1324 46	Trava do magazine	1

Item	Código	Descrição	Qtd.
47	07 51 1324 47	Parafuso sextavado M5x22	1
48	07 51 1324 48	Porca de fixação M5	1