SGT-7582
CHAVE DE IMPACTO 1/2" - 1000NM
2 BAT - BLACK SERIES

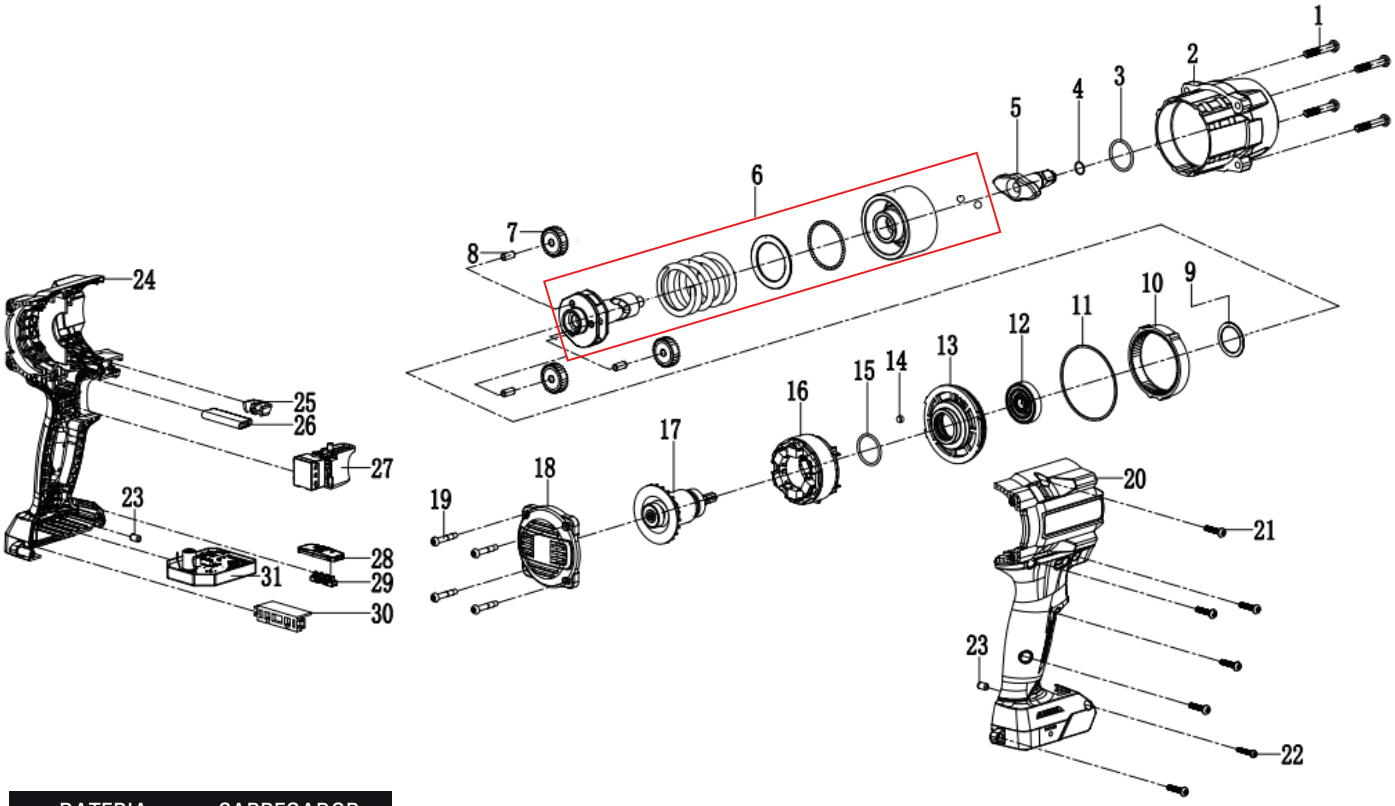

BATERIA CÓD.: 0767759901	CARREGADOR CÓD.: 0770759901
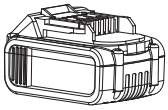	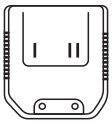

Nº	Código	Descrição
1	0757758201	PARAFUSO (PC.01) - SGT-7582
2	0757758202	CARCACA FRONTAL - SGT-7582
3	0757758203	O-RING (PC.03 - SGT-7582
4	0757758204	ANEL TRAVA - SGT-7582
5	0757758205	BIGORNA 1/2" - SGT-7582
6	0757758206	KIT CAIXA DE IMPACTO - SGT-7582
7	0757758207	ENGRENAGEM PLANETARIA - SGT-7582
8	0757758208	PINO DA ENGRENAGEM - SGT-7582
9	0757758209	JUNTA - SGT-7582
10	0757758210	ENGRENAGEM ANELAR - SGT-7582
11	0757758211	O-RING (PC.11) - SGT-7582
12	0757758212	ROLAMENTO - SGT-7582
13	0757758213	SUPORTE DA ENGRENAGEM - SGT-7582
14	0757758214	FELTRO - SGT-7582
15	0757758215	O-RING (PC.15) - SGT-7582
16	0757758216	ESTATOR - SGT-7582

Nº	Código	Descrição
17	0757758217	ROTOR - SGT-7582
18	0757758218	TAMPA TRASEIRA - SGT-7582
19	0757758219	PARAFUSO (PC.19) - SGT-7582
20	0757758220	CARCACA DIREITA - SGT-7582
21	0757758221	PARAFUSO (PC.21) - SGT-7582
22	0757758222	PARAFUSO (PC.22) - SGT-7582
23	0757758223	PINO - SGT-7582
24	0757758224	CARCACA ESQUERDA - SGT-7582
25	0757758225	TAMPA DO LED - SGT-7582
26	0757758226	BOTAO SELETOR DE APERTO / DESAPERTO - SGT-7582
27	0757758227	GATILHO - SGT-7582
28	0757758228	SELETOR DE VELOCIDADE - SGT-7582
29	0757758229	LED - SGT-7582
30	0757758230	CONECTOR DA BATERIA - SGT-7582
31	0757758231	PLACA CONECTORA DA BATERIA - SGT-7582